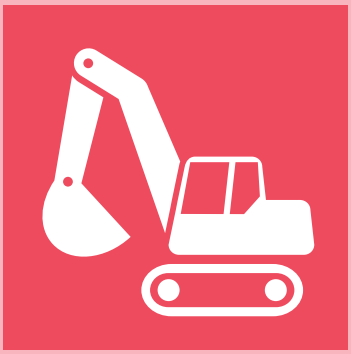

掘削・運搬・解体・林業

掘削機械

クレーン機能付バックホー	124
クレーン機能付バックホー後方小旋回	125
クレーン機能付バックホー小旋回	126
クレーン機能付バックホー配管仕様	127
バックホー配管仕様	127
バックホー後方小旋回	128
バックホー小旋回	128
2Dガイダンス対応型ハイブリッドバックホー	129
ラジコン対応型バックホー	129
アルミブリッジ	129
バケット類	129
スリーエスバックホー	130
フォーエスバックホー	130
センサー	131
ヘルセンサー（みはり組）	131
架線接近センサー　バックホー用	131
架線接近センサー　ダンプ用	131
バックセンサー	131
油圧ブレーカー	132
低騒音油圧ブレーカー	132

運搬機械

ベルトコンベア	133
アルミコンベア	133
ホイールローダ	134
キャリアダンプ	134

解体機械

解体ロングバックホー	135
解体ショートリーチバックホー	135
解体用アタッチメント類	135
解体用搭乗式床材剥がし機	136
キャリアダンプ／解体用	136
バッテリー式運搬車	136
散水用加圧ポンプ	137
解体用散水機	137
遠隔散水機	137

林業機械

グラップル	138
フォワーダ	138
ハーベスタ	139
プロセッサ	139
グラップルバケット（BK）	140
グラップルバケット	140
フェラーバンチャザウルスロボ	140
スイングヤーダ	140

■バックホー 各種写真

クレーン機能付バックホー

技 特自検

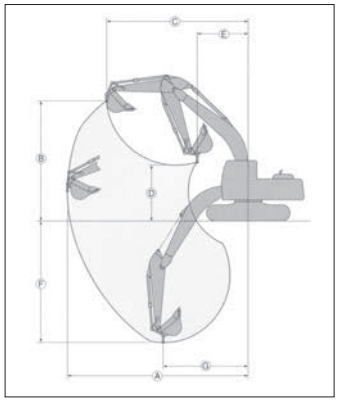

◆運転および作業に必要な資格

クレーンの運転：「移動式クレーン運転士免許」取得者または「小型移動式クレーン運転技能講習」修了者に限られます。
玉掛作業：玉掛技能講習修了者
土木作業：車両系建設機械運転技能講習修了者

商品コード			VCC 45KL3	VCC 70KL1	VCC 70KL1	VCC 70KL1	VCC 70VL7
呼称		(m³)	0.45	0.7	0.7	0.7	0.7
新JIS表示		(m³)	0.5	0.8	0.8	0.8	0.8
メーカー			キャタピラージャパン	コベルコ	住友建機	キャタピラージャパン	コベルコ
型式			312D	SK200-8	SH200-5	320D	SK200-9
クローラシュー			ゴムパッド/鉄	ゴムパッド/鉄	ゴムパッド/鉄	ゴムパッド/鉄	ゴムパッド/鉄
接地圧		(kPa{kgf/cm²})	41{0.42}	45{0.46}	45{0.46}	47{0.49}	45{0.46}
作業範囲	A	最大吊上半径 (mm)	7,270	8,660	8,680	8,680	8,660
	B	最大吊上高さ (mm)	4,940	6,350	6,220	5,750	6,350
	C	最大吊上高さ時半径 (mm)	5,400	6,070	6,150	6,800	6,070
	D	最小吊上高さ (mm)	2,230	3,240	3,240	2,690	1,520
	E	最小吊上高さ時半径 (mm)	2,600	2,820	2,190	3,530	2,820
	F	最大吊上深さ (mm)	4,920	5,900	5,850	5,830	5,900
	G	最大吊上深さ時半径 (mm)	3,450	3,970	4,120	4,200	3,970
吊上能力	最大能力	(t×m)	1.1×7.27	2.9×4.0	2.9×5.8	2.9×6.5	2.9×6.0
	最小半径時	(t×m)	2.9×4.1	2.9×2.9	2.9×5.8	2.9×6.5	2.9×2.9
	最大半径時	(t×m)	2.9×4.1	1.8×9.0	1.65×8.6	1.9×8.68	1.7×8.6
定格出力		(kW/min⁻¹)	67/1,800	114/2,000	117/1,800	103/1,800	117/2,000
		(PS/rpm)	91/1,800	155/2,000	158/1,800	140/1,800	159/2,000
燃料タンク容量		(L)	250	370	410	410	370
寸法	全長L	(mm)	7,610	9,450	9,400	9,400	9,560
	全幅W	(mm)	2,490	2,800	2,800	2,800	2,800
	全高H	(mm)	2,830	2,980	2,970	3,010	3,070
質量		(kg)	12,700	19,700	20,010	20,400	19,900

◎クレーン機能付バックホーは、NETIS登録商品もございます。
⚠クレーン機能付バックホーをクレーンモードで使用する場合は、安全を優先する為に旋回速度が遅くなります。

本カタログに記載されたものは、代表的機種であり、実際に納品されるものとは異なる場合がございます。詳しい仕様につきましては、最寄の営業所までご確認ください。

クレーン機能付バックホー後方小旋回

技 特自検 VBC 10PA3は 特教 特自検

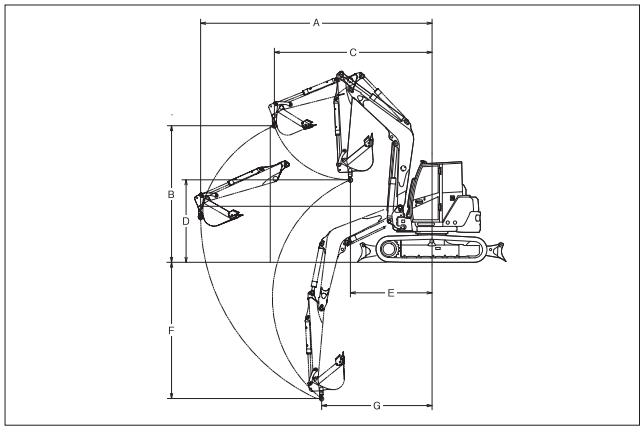

◆運転および作業に必要な資格

クレーンの運転：「移動式クレーン運転士免許」取得者または「小型移動式クレーン運転技能講習」修了者に限られます。

玉　掛　作　業：玉掛技能講習修了者

土　木　作　業：車両系建設機械運転技能講習修了者

商品コード			VBC 10PA3	VBC 14CJ3	VBC 14CE3	VBC 20LJ3
呼称		(m^3)	0.1	0.14	0.14	0.2
新JIS表示		(m^3)	0.066	0.1	0.09	0.14
メーカー			ヤンマー	ヤンマー	クボタ	ヤンマー
型式			VIO20-3	VIO30-6	U-30-5	VIO45-6
クローラシュー			ゴムシュー	ゴムパッド/鉄	ゴムシュー	ゴムパッド/鉄
接地圧		(kPa{kgf/cm^2})	24.5{0.25}	28.3{0.29}	28.1{0.29}	28.3{0.29}
作業範囲	A	最大吊上半径 (mm)	3,550	4,250	4,310	5,040
	B	最大吊上高さ (mm)	2,460	2,220	2,330	3,590
	C	最大吊上高さ時半径 (mm)	2,200	3,020	2,720	3,530
	D	最小吊上高さ (mm)	1,500	1,490	1,565	1,790
	E	最小吊上高さ時半径 (mm)	1,380	1,770	1,715	1,900
	F	最大吊上深さ (mm)	1,920	1,490	2,475	2,970
	G	最大吊上深さ時半径 (mm)	1,820	1,880	1,915	2,140
吊上能力	最大能力	(t×m)	0.40×1.9	0.9×1.81	0.90×2.0	1.1×2.4
	最小半径時	(t×m)	0.40×1.9	0.9×1.81	0.90×2.0	1.1×2.4
	最大半径時	(t×m)	0.12×3.5	0.16×4.2	0.24×4.3	0.29×5.0
定格出力		(kW/min^{-1})	14.3/2,400	18.5/2,200	20.0/2,150	27.3/2,200
		(PS/rpm)	19.5/2,400	25.2/2,200	27.2/2,150	37.1/2,200
燃料タンク容量		(L)	28.5	41	40	66
寸法	全長L	(mm)	3,865	4,470	4,485	5,230
	全幅W	(mm)	1,380	1,550	1,550	1,970
	全高H	(mm)	2,410	2,500	2,440	2,570
質量		(kg)	1,990	3,080	3,050	4,600

◎クレーン機能付バックホー後方小旋回は、NETIS登録商品もございます。
◎クレーン作業の安全性･施工性を高めるクレーンモード自動切替装置付バックホーもございます。
⚠クレーン機能付バックホーをクレーンモードで使用する場合は、安全を優先する為に旋回速度が遅くなります。

商品コード			VBC 25GN3	VBC 45KL3	VBC 45VL9	VBC 70KL1
呼称		(m^3)	0.25	0.45	0.45	0.7
新JIS表示		(m^3)	0.28	0.5	0.5	0.8
メーカー			コベルコ	コベルコ	コベルコ	コベルコ
型式			SK75SR-3	SK135SR-2	SK135SR-3	SK225SR
クローラシュー			ゴムパッド/鉄	ゴムパッド/鉄	ゴムパッド/鉄	ゴムパッド/鉄
接地圧		(kPa{kgf/cm^2})	33.4{0.34}	44{0.45}	43{0.44}	50{0.51}
作業範囲	A	最大吊上半径 (mm)	5,570	7,320	7,320	8,500
	B	最大吊上高さ (mm)	4,180	5,520	5,520	6,310
	C	最大吊上高さ時半径 (mm)	2,600	3,800	3,800	4,670
	D	最小吊上高さ (mm)	3,940	3,150	3,440	3,870
	E	最小吊上高さ時半径 (mm)	2,500	1,520	2,400	2,500
	F	最大吊上深さ (mm)	3,000	4,900	4,910	5,820
	G	最大吊上深さ時半径 (mm)	3,260	3,180	3,420	3,980
吊上能力	最大能力	(t×m)	1.7×2.5	2.9×3.5	2.9×2.4	2.9×6.0
	最小半径時	(t×m)	1.7×2.5	2.9×2.5	2.9×2.4	2.9×2.5
	最大半径時	(t×m)	0.5×5.9	0.9×7.3	0.9×7.3	1.7×8.6
定格出力		(kW/min^{-1})	41/2,200	69.2/2,000	69.2/2,000	114/2,000
		(PS/rpm)	57/2,200	92.8/2,000	94.0/2,000	155/2,000
燃料タンク容量		(L)	120	200	200	300
寸法	全長L	(mm)	5,830	7,490	7,410	8,690
	全幅W	(mm)	2,300	2,490	2,490	3,000
	全高H	(mm)	2,550	2,820	2,840	3,130
質量		(kg)	7,440	13,800	13,600	22,300

◎クレーン機能付バックホー後方小旋回は、NETIS登録商品もございます。
⚠クレーン機能付バックホーをクレーンモードで使用する場合は、安全を優先する為に旋回速度が遅くなります。

本カタログに記載されたものは、代表的機種であり、実際に納品されるものとは異なる場合がございます。詳しい仕様につきましては、最寄の営業所までご確認ください。

クレーン機能付バックホー小旋回

技 特自検 VAC 10NF3は 特教 特自検

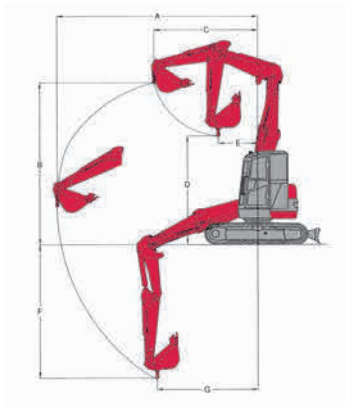

◆運転および作業に必要な資格

クレーンの運転：「移動式クレーン運転士免許」取得者または「小型移動式クレーン運転技能講習」修了者に限られます。
玉　掛　作　業：玉掛技能講習修了者
土　木　作　業：車両系建設機械運転技能講習修了者

商品コード			VAC 10NF3	VAC 12CF3	VAC 18CF3	VAC 20CF3
呼称		(m³)	0.1	0.12	0.18	0.2
新JIS表示		(m³)	0.06	0.09	0.11	0.22
メーカー			クボタ	クボタ	クボタ	クボタ
型式			RX-203S	RX-306	RX-406	RX-505
クローラシュー			ゴムシュー	ゴムシュー	ゴムシュー	ゴムシュー
接地圧		(kPa{kgf/cm²})	25.1{0.26}	29.3{0.30}	34.7{0.35}	29.9{0.31}
作業範囲	A	最大吊上半径 (mm)	3,300	3,860	4,180	4,930
	B	最大吊上高さ (mm)	2,640	2,690	2,720	3,730
	C	最大吊上高さ時半径 (mm)	1,045	1,550	1,680	2,170
	D	最小吊上高さ (mm)	2,500	2,390	2,330	2,730
	E	最小吊上高さ時半径 (mm)	970	1,310	1,320	1,430
	F	最大吊上深さ (mm)	1,905	2,440	2,820	3,290
	G	最大吊上深さ時半径 (mm)	1,860	2,010	2,010	2,605
吊上能力	最大能力	(t×m)	0.6×1.4	0.9×1.6	0.9×2.1	0.90×3.0
	最小半径時	(t×m)	0.6×1.4	0.9×1.6	0.9×2.1	0.90×3.0
	最大半径時	(t×m)	0.15×3.3	0.24×3.8	0.33×4.2	0.44×4.9
定格出力		(kW/min⁻¹)	14.0/2,200	21.0/2,200	21.0/2,200	28.8/2,250
		(PS/rpm)	19.0/2,200	28.6/2,200	28.6/2,200	39.2/2,250
燃料タンク容量		(L)	27.5	41	41	64
寸法	全長L	(mm)	3,660	4,080	4,290	5,150
	全幅W	(mm)	1,400	1,550	1,700	2,000
	全高H	(mm)	2,270	2,470	2,480	2,520
質量		(kg)	2,020	3,170	3,780	5,160

◎クレーン機能付バックホー小旋回は、NETIS登録商品もございます。
◎クレーン作業の安全性･施工性を高めるクレーンモード自動切替装置付バックホーもございます。
⚠クレーン機能付バックホーをクレーンモードで使用する場合は、安全を優先する為に旋回速度が遅くなります。

商品コード			VAC 25JNC	VAC 45KN3
呼称		(m³)	0.25	0.45
新JIS表示		(m³)	0.28	0.45
メーカー			ヤンマー	コベルコ
型式			B7-5B	SK130UR-2
クローラシュー			ゴムパッド/鉄	ゴムパッド/鉄
接地圧		(kPa{kgf/cm²})	34.3{0.35}	42{0.43}
作業範囲	A	最大吊上半径 (mm)	5,620	6,470
	B	最大吊上高さ (mm)	4,550	5,320
	C	最大吊上高さ時半径 (mm)	2,900	2,980
	D	最小吊上高さ (mm)	3,050	3,590
	E	最小吊上高さ時半径 (mm)	1,100	2,000
	F	最大吊上深さ (mm)	3,750	3,960
	G	最大吊上深さ時半径 (mm)	2,830	3,710
吊上能力	最大能力	(t×m)	2.5×2.2	2.9×2.0
	最小半径時	(t×m)	2.5×2.2	2.9×2.0
	最大半径時	(t×m)	0.50×5.6	0.9×6.4
定格出力		(kW/min⁻¹)	41.2/1,900	69.2/2,000
		(PS/rpm)	56/1,900	92.8/2,000
燃料タンク容量		(L)	100	200
寸法	全長L	(mm)	5,790	7,430
	全幅W	(mm)	2,270	2,490
	全高H	(mm)	2,630	2,810
質量		(kg)	7,800	13,400

◎クレーン機能付バックホー小旋回は、NETIS登録商品もございます。
⚠クレーン機能付バックホーをクレーンモードで使用する場合は、安全を優先する為に旋回速度が遅くなります。

本カタログに記載されたものは、代表的機種であり、実際に納品されるものとは異なる場合がございます。詳しい仕様につきましては、最寄の営業所までご確認ください。

クレーン機能付バックホー配管仕様

技 特自検

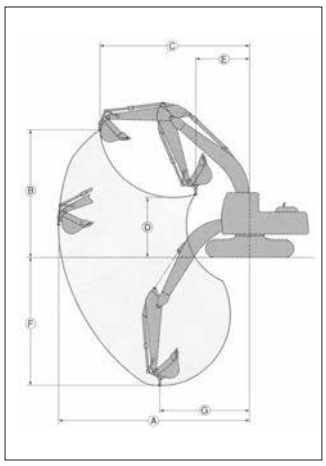

◆運転および作業に必要な資格

クレーンの運転：
「移動式クレーン運転士免許」取得者または「小型移動式クレーン運転技能講習」修了者に限られます。
玉掛作業：玉掛技能講習修了者
土木作業：車両系建設機械運転技能講習修了者

商品コード			VBD 14CE3	VBD 25JN3	VBC 40KL3	VBD 45KL3	VCD 70KLW	VCD 70KL1
呼称		(m^3)	0.14	0.25	0.4	0.45	0.7	0.7
新JIS表示		(m^3)	0.09	0.25	0.45	0.5	0.8	0.8
メーカー			クボタ	ヤンマー	キャタピラージャパン	コベルコ	コベルコ	住友建機
型式			U-30-5(CR+SP)	VIO70-3	313DCR	SK135SR-2	SK200-10	SH200-5
クローラシュー			ゴム	ゴムパッド/鉄	ゴムパッド/鉄	ゴムパッド/鉄	ゴムパッド/鉄	ゴムパッド/鉄
接地圧		(kPa{kgf/cm^2})	28.1{0.29}	33.2{0.34}	42{0.43}	44{0.45}	46{0.47}	46{0.47}
作業範囲	A	最大吊上半径 (mm)	4,310	5,960	7,300	7,320	8,660	8,680
	B	最大吊上高さ (mm)	2,330	4,210	5,420	5,520	6,350	6,220
	C	最大吊上高さ時半径 (mm)	2,720	3,410	4,560	3,800	6,070	6,150
	D	最小吊上高さ (mm)	1,565	2,650	2,740	3,150	3,240	3,240
	E	最小吊上高さ時半径 (mm)	1,715	1,770	1,750	1,520	2,820	2,190
	F	最大吊上深さ (mm)	2,475	3,570	4,840	4,900	5,900	5,850
	G	最大吊上深さ時半径 (mm)	1,915	3,180	3,500	3,180	3,970	4,120
吊上能力		最大能力 (t×m)	0.9×2.0	2.5×2.5	2.9×3.8	2.9×3.5	2.9×6.0	2.9×5.8
		最小半径時 (t×m)	0.9×2.0	2.5×2.5	2.9×3.8	2.9×2.5	2.9×2.9	2.9×3.0
		最大半径時 (t×m)	0.24×4.3	0.6×5.9	0.9×7.3	0.9×7.3	1.8×8.6	1.65×8.6
定格出力		(kW/min^{-1})	20.0/2,150	41.5/2,000	60/1,700	69.2/2,000	119/2,000	117/1,800
		(PS/rpm)	27.2/2,150	56.4/2,000	82/1,700	92.8/2,000	162/2,000	158/1,800
燃料タンク容量		(L)	40	100	190	200	320	410
旋回タイプ			後方小旋回	後方小旋回	後方小旋回	後方小旋回	スタンダード	スタンダード
寸法		全長L (mm)	4,485	6,210	7,270	7,490	9,600	9,400
		全幅W (mm)	1,550	2,270	2,490	2,490	2,710	2,800
		全高H (mm)	2,470	2,630	2,910	2,820	3,010	2,970
質量		(kg)	3,064	7,640	13,100	13,890	20,500	20,450

※配管機の質量は当社標準仕様の参考値です。ご利用の際には最寄の営業所へご確認ください。
◎クレーン機能付バックホー配管仕様は、NETIS登録商品もございます。
⚠クレーン機能付バックホーをクレーンモードで使用する場合は、安全を優先する為に旋回速度が遅くなります。

バックホー配管仕様

技 VBB 070E3・100E3・120E3は 特教 特自検

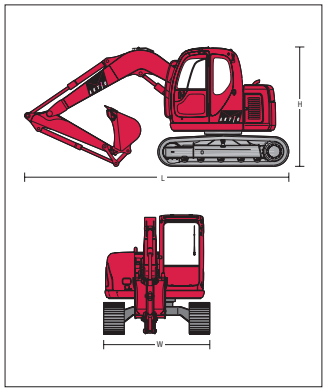

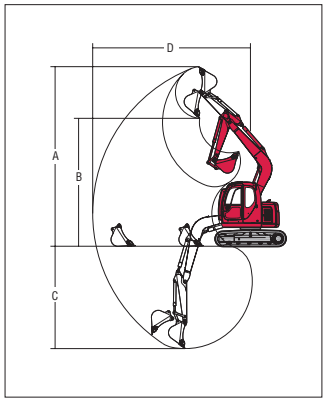

商品コード			VBB 070E3	VBB 100E3	VBB 120E3	VBB 250N3	VBB 450L3	VCB 700L1
呼称		(m^3)	0.07	0.1	0.12	0.25	0.45	0.7
新JIS表示		(m^3)	0.04	0.066	0.08	0.28	0.5	0.8
メーカー			クボタ	コベルコ	ヤンマー	コベルコ	コベルコ	キャタピラージャパン
型式			U-17(SP)	SK20SR-5	VIO25-6	SK75SR-3	SK135SR-2	320D
クローラシュー			ゴム	ゴムパッド/鉄	ゴムパッド/鉄	ゴムパッド/鉄	ゴムパッド/鉄	ゴムパッド/鉄
接地圧		(kPa{kgf/cm^2})	25{0.25}	28{0.29}	29{0.30}	33.4{0.34}	43{0.44}	47{0.49}
バケット幅		(mm)	450	450	490	750	1,000	1,100
作業範囲	A	最大掘削高 (mm)	3,540	3,960	4,460	7,410	8,920	9,400
	B	最大ダンプ高 (mm)	2,440	2,720	3,050	5,340	6,470	6,580
	C	最大掘削深さ (mm)	2,310	2,300	2,540	4,160	5,230	6,640
	D	最大掘削半径 (mm)	3,900	4,190	4,400	6,480	8,040	9,930
定格出力		(kW/min^{-1})	11.8/2,300	15.9/2,200	15.2/2,500	41/2,200	69.2/2,000	103/1,800
		(PS/rpm)	16/2,300	21.6/2,200	20.7/2,500	57/2,200	92.8/2,000	140/1,800
燃料タンク容量		(L)	19	28	29	120	200	410
旋回タイプ			後方小旋回	後方小旋回	後方小旋回	後方小旋回	後方小旋回	スタンダード
寸法		全長L (mm)	3,545	3,820	4,110	5,830	7,410	9,400
		全幅W (mm)	990/1,240	1,400	1,500	2,300	2,490	2,800
		全高H (mm)	2,250	2,460	2,470	2,550	2,820	3,010
質量		(kg)	1,630	2,300	2,535	7,490	13,890	20,460

※バケット幅はサイドカッターを含みます。
※配管機の質量は当社標準仕様の参考値です。ご利用の際には最寄の営業所へご確認ください。
◎バックホー配管付は、NETIS登録商品もございます。

本カタログに記載されたものは、代表的機種であり、実際に納品されるものとは異なる場合がございます。詳しい仕様につきましては、最寄の営業所までご確認ください。

バックホー後方小旋回

特教 特自検

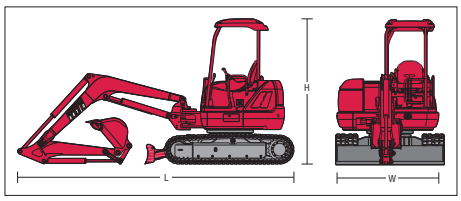

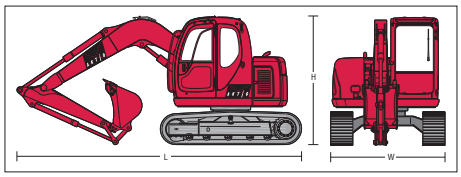

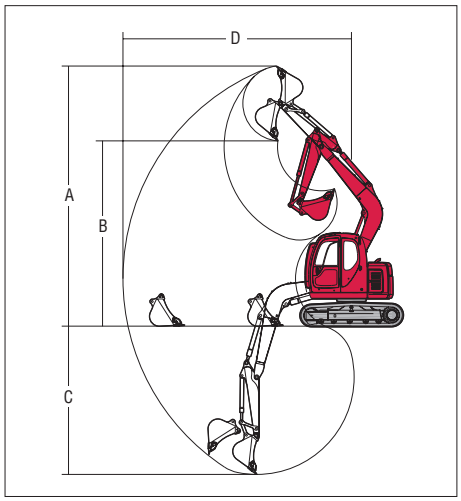

商品コード		VBA 030AB	VBA 070E3	VBA 070E3	VBA 100E3
呼称	(m³)	0.03	0.07	0.07	0.1
新JIS表示	(m³)	0.022	0.04	0.05	0.066
メーカー		ヤンマー	クボタ	ヤンマー	ヤンマー
型式		SV08-1	U-17	VIO17	VIO20-3
クローラシュー		ゴムシュー	ゴムシュー	ゴムパッド/鉄	ゴムパッド/鉄
走行速度	(km/h)	1.8~3.7	2.1~4.1	2.1~4.3	2.2~4.4
接地圧	(kPa{kgf/cm²})	26.5{0.27}	26.1{0.27}	28.0{0.29}	24.5{0.25}
最大掘削力	(kN{kgf})	10.5{1,070}	15.2{1,550}	15.2{1,550}	18.6{1,900}
性能寸法	バケット幅 (mm)	350	450	450	490
	A:最大掘削高 (mm)	2,750	3,540	3,690	4,080
	B:最大ダンプ高 (mm)	1,950	2,440	2,630	2,800
	C:最大掘削深さ (mm)	1,500	2,310	2,200	2,300
	D:最大掘削半径 (mm)	2,830	3,900	3,710	4,030
定格出力	(kW/min⁻¹)	7.7/2,400	11.8/2,300	10.1/2,200	14.3/2,400
	(PS/rpm)	10.5/2,400	16/2,300	13.7/2,200	19.5/2,400
燃料タンク容量	(L)	9.7	19	20	28.5
寸法	全長L (mm)	2,600	3,545	3,450	3,865
	全幅W (mm)	840	990/1,240	1,280	1,380
	全高H (mm)	1,390	2,250	2,370	2,410
質量	(kg)	890	1,650	1,680	1,990

※バケット幅はサイドカッターを含みます。
◎バックホー後方小施回は、NETIS登録商品もございます。

バックホー小旋回

特教 特自検

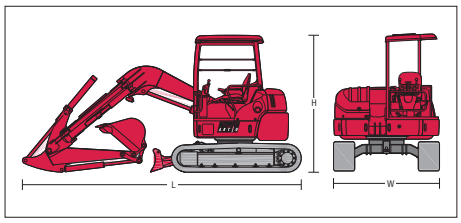

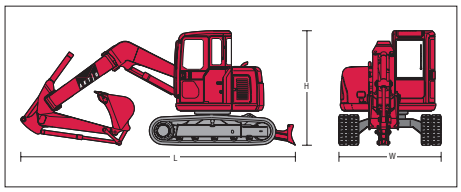

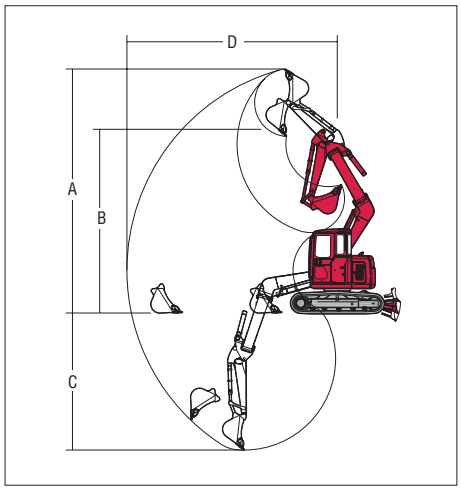

商品コード		VAA 030EB	VAA 070EC	VAA 100EC
呼称	(m³)	0.03	0.07	0.1
新JIS表示	(m³)	0.022	0.036	0.066
メーカー		ヤンマー	クボタ	ヤンマー
型式		J09	RX-153S	B2-5
クローラシュー		ゴムシュー	ゴムシュー	ゴムシュー
走行速度	(km/h)	1.8~3.7	2.0~3.6	2.2~4.4
接地圧	(kPa{kgf/cm²})	28.5{0.29}	26.5{0.27}	24.7{0.25}
最大掘削力	(kN{kgf})	10.8{1,100}	13.0{1,325}	18.6{1,900}
性能寸法	バケット幅 (mm)	350	400	490
	A:最大掘削高 (mm)	2,800	4,040	4,700
	B:最大ダンプ高 (mm)	2,050	2,960	3,400
	C:最大掘削深さ (mm)	1,650	1,935	2,270
	D:最大掘削半径 (mm)	2,810	3,480	4,050
定格出力	(kW/min⁻¹)	7.7/2,400	8.8/2,100	14.3/2,400
	(PS/rpm)	10.5/2,400	12.0/2,100	19.5/2,400
燃料タンク容量	(L)	10	17.5	28.5
寸法	全長L (mm)	2,560	3,200	3,650
	全幅W (mm)	840	990/1,240	1,380
	全高H (mm)	1,400	2,215	2,280
質量	(kg)	980	1,530	1,980

※バケット幅はサイドカッターを含みます。
◎バックホー小旋回は、NETIS登録商品もございます。

本カタログに記載されたものは、代表的機種であり、実際に納品されるものとは異なる場合がございます。詳しい仕様につきましては、最寄の営業所までご確認ください。

2Dガイダンス対応型ハイブリッドバックホー

技 特自検

●燃料消費量・CO_2等の有害物質排出削減など、環境負荷低減を実現したバックホーです。
●2Dマシンガイダンスシステムを装備していますので掘削作業の生産性を高めます。

商品コード		VCC 70K15
呼称	(m^3)	0.7
新JIS表示	(m^3)	0.9
メーカー		住友建機
型式		SH200HB-6
クローラシュー		鉄
走行速度	(km/h)	3.4~5.6
接地圧	(kPa{kgf/cm²})	47{0.46}
最大掘削力	(kN{kgf})	152{14.9}
性能寸法	A:最大掘削高 (mm)	9,610
	B:最大ダンプ高 (mm)	6,810
	C:最大掘削深さ (mm)	6,650
	D:最大掘削半径 (mm)	9,900
定格出力	(kW/min⁻¹)	119.3/1,800
	(PS/rpm)	87.7/1,800
燃料タンク容量	(L)	410
ハイブリッド機構	旋回モータ形式/発電電動機	IPMモータ
	蓄電装置	キャパシタ
寸法	全長L (mm)	9,380
	全幅W (mm)	2,800
	全高H (mm)	3,000
質量	(kg)	20,800

ラジコン対応型バックホー

技 特自検

●3ヶ所にカメラを設置する事も可能です(組合せ品)。
●遠隔装置が水平より傾いた場合(オペレータ転倒時等)、緊急停止します。

商品コード		VY2 451N3	VY2 702L1
呼称	(m^3)	0.45	0.7
新JIS表示	(m^3)	0.5	0.8
ベース機メーカー		コベルコ	
ベース機型式		SK135SR-2	SK200-8
遠隔装置	通信方式	特定小電力無線方式	
	送信出力 (W)	0.01以下	
	通信到達距離 (m)	約100(周波数が好条件の場合)	
	電源(送信機) (V)	DC4.8(充電式ニッケル水素電池)	
	連続使用時間 (h)	10以上	
	構造	防滴・防塵	
	送信機質量(電池含) (kg)	1.8	

※送受信機の商品コードはZX1 00000となります(付属品)。
◎マシンガイダンス仕様もご用意できます。

アルミブリッジ

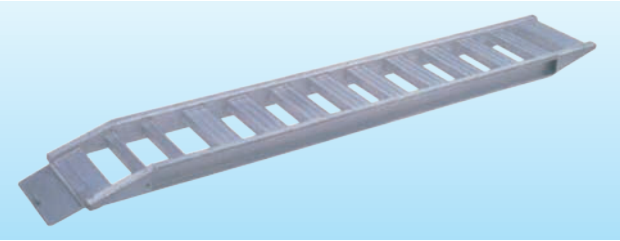

商品コード	ZZN 30200
代表管理番号	002376
メーカー	鳥居金属興業
型式	MD-3030FS
積載荷重 (t/セット)	3
寸法(L×W×H) (mm)	3,000×490×400
質量 (kg)	37

※その他にも各種取揃えております。

バケット類

幅狭バケット(MAF)

幅広バケット(MAG)

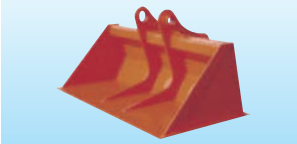
法面バケット(MAD)

※その他も各種取揃えております。

本カタログに記載されたものは、代表的機種であり、実際に納品されるものとは異なる場合がございます。詳しい仕様につきましては、最寄の営業所までご確認ください。

スリーエスバックホー

●ヘルセンサーで赤外線を検知し警報を出します。

スリーエスバックホー取付機

組合せ機器一覧

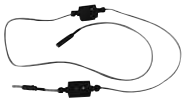

赤外線発光ケーブル

ZV3 20000 003

ヘルセンサー

コントロールボックス

検知範囲 (m)		3~7
検知方向		全周及びエリア調整可能
検知方法	オペレータ	赤外線
	作業員	ヘルセンサー
認識方法	オペレータ	警報音＋停止
	作業員	警報音＋振動

商品コード	代表管理番号	商品名
ZV3 42507 001	004697	本体ケーブル(0.25m³以下用)
ZV3 44507 001	004698	本体ケーブル(0.45m³以上用)
ZV3 20000 003	002889	ヘルメット取付センサー

⚠本装置は安全補助装置です。100%事故を防ぐものではありません。
使用にあたっても従来通りの安全注意事項を必ずお守りください。
⚠機械の周囲環境により検知距離が不安定になる場合があります。

設定範囲図

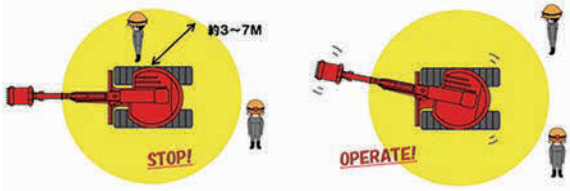

フォーエスバックホー

NETIS 登録番号　QS-150004-VE

●磁界エリア内にICタグ保持が入ると警報を出します。
●外側エリア、内側エリアでの2段階検知が可能です。
●内側エリアで機械の操作停止も可能です(オプション)。

フォーエスバックホー取付機

組合せ機器一覧

検知器本体

積層灯(キャブ内外)

タグ警報音、振動各種、車輌用

検知範囲(m)	12V	3~8(2段階検知)
	24V	3~12(2段階検知)
検知方向		全周
検知方法	オペレータ	磁界式
	作業員	ICタグ
認識方法	オペレータ	警報音＋停止
	作業員	警報音＋警報※

※ヘルメットタグは警報音のみ

商品コード	代表管理番号	商品名
ZV8 10120	–	検知器本体/12V仕様
ZV8 10000	–	検知器本体/24V仕様
ZV8 40000	005405	ヘルメット取付タグ(防水)
ZV8 30000	005406	振動警報タグ

◎その他にも「非検知エリア装置」などの組み合わせ可能な商品がございます。

⚠本装置は安全補助装置です。100%事故を防ぐものではありません。
使用にあたっても従来通りの安全注意事項を必ずお守りください。
⚠機械の周囲環境により検知距離が不安定になる場合があります。

設定範囲図

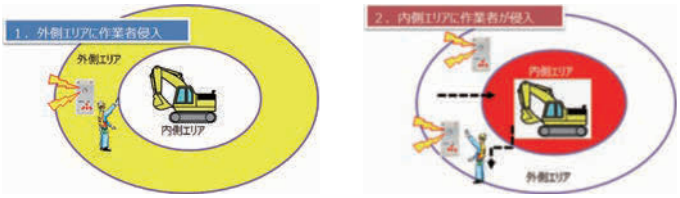

本カタログに記載されたものは、代表的機種であり、実際に納品されるものとは異なる場合がございます。詳しい仕様につきましては、最寄の営業所までご確認ください。

センサー

ヘルセンサー(みはり組)

●赤外線と電波を使って進行方向の作業員だけに警報を出します。作業員を検知するとオペレータに警報を出します。
●赤外線使用なので、風や雨、モータ等のノイズやガードレール・縁石・コーンなどにも無駄な警報を出しません。

ZV3 20000 002　　ZV3 10000 002

商品コード	代表管理番号	商品名
ZV3 10000 002	002280	本体
ZV3 20000 002	002281	ヘルメット取付センサー

検知距離　(m)		5/10切替
検知方向		1方向(進行方向)
検知方法	オペレータ	赤外線
	作業員	ヘルセンサー
認識方法	オペレータ	警報音
	作業員	警報音＋振動

架線接近センサー　バックホー用

●バックホーのブームが上昇し、架空線等と接近し危険な状態になると「音」と「光」でオペレータに警告します。
●機種を問わず、取付け可能です。
●音量は大・小・消音の3段階で設定可能です。

ZV6 00000

傾斜検出センサー

コントローラ

取付イメージ

警報LED〈光(LED)で警報〉

傾斜検出センサー〈光(LED)で警報〉

コントローラ
音と光(LED)で警報

架線接近センサー　ダンプ用

●ダンプアップによる上空支障物との接触事故を防止します。

ZV6 01000

傾斜検出センサー

コントローラ

取付イメージ

※傾斜検出センサーが荷卸しの際、邪魔になる場合は荷台の前方につけて下さい。

バックセンサー

●赤外光を利用して「人や物」を感知し、運転者に音と光で知らせる障害物感知システムです。
●ローラの後進時などに起りやすい接触や挟まれ事故防止に欠かせない「安全確認補助装置」です。
●組合せによっては、油圧ショベルやクレーン旋回作業にも対応可能です。

ZV1 12001

クルージングパル
NTK-3

ZV1 02000

パノラマO

ZV1 02001

ガードセンサーⅡ
UM-A02-M

本カタログに記載されたものは、代表的機種であり、実際に納品されるものとは異なる場合がございます。詳しい仕様につきましては、最寄の営業所までご確認ください。

油圧ブレーカー

技 特自検

MCA 10000

商品コード	MCA 03000	MCA 07000	MCA 10000	MCA 20000
クラス (m³)	0.03	0.07	0.1	0.2
型式	FX15	FX25	FX35	FX45
打撃数 (bpm)	600~1,500		600~1,300	600~1,100
作動油圧 (MPa{kgf/cm²})	10~14{100~140}		12~16{122~163}	
必要油量 (L/min)	10~22	18~32	24~42	30~56
全長L(チゼル付き) (mm)	794	933	1,027	1,130
質量(チゼル付き) (kg)	61	88	131	170

商品コード	MCA 25000	MCA 40000	MCA 70000
クラス (m³)	0.25	0.45	0.7
型式	FXJ95	FXJ125	FXJ225
打撃数 (bpm)	400~800	400~650	350~550
作動油圧 (MPa{kgf/cm²})	12~15{122~153}	16~18{163~184}	16~18{163~184}
必要油量 (L/min)	45~90	70~120	125~190
全長L(チゼル付き) (mm)	1,551	1,883	2,322
質量(チゼル付き) (kg)	470	755	1,640

▲センター取扱いの為、センターからの配送となります。 KA
⚠バックホー本体(ベースマシーン)に油圧配管・共用配管が必要です。
⚠解体用アタッチメントを使用する際の運転資格は、取付けベースマシンの機体質量が3t未満の場合、「車両系建設機械(解体用)特別教育」、機体質量が3t以上の場合、「車両系建設機械(解体用)技能講習」の修了証が必要です。

低騒音油圧ブレーカー

技 特自検

●音圧レベルで30%、騒音レベルで約11dB(A)の騒音値が低減できます。
●振動低減によるオペレータの疲労蓄積が低減されます。
●ブレーカ本体から発生する振動を台車のアーム部先端付近で70~80%まで、オペレータシート部で40~67%まで低減できます。
●低騒音・低振動化で稼働場所が大幅に拡大しました。

商品コード	MCA 07001	MCA 10001	MCA 20001	MCA 25001
クラス (m³)	0.07	0.1	0.2	0.25
型式	FX25 SS-BOX	FX35 SS-BOX	FX45 SS-BOX	FXJ95 SS-BOX
打撃数 (bpm)	600~1,500	600~1,300	600~1,100	400~800
作動油圧 (MPa{kgf/cm²})	10~14{100~140}	12~16{122~163}		12~15{122~153}
必要油量 (L/min)	18~32	24~42	30~56	45~90
全長L(チゼル付き) (mm)	972	1,073	1,184	1,659
質量(チゼル付き) (kg)	126	168	218	550

商品コード	MCA 45001	MCA 70001	MCA A2001	MCA A6001
クラス (m³)	0.45	0.7	1.2	1.6
型式	FXJ125 SS-BOX	FXJ225 SS-BOX	FXJ375 SS-BOX	FXJ475 SS-BOX
打撃数 (bpm)	400~650	350~550	300~450	250~350
作動油圧 (MPa{kgf/cm²})	16~18{163~184}			
必要油量 (L/min)	70~120	125~190	170~260	200~300
全長L(チゼル付き) (mm)	2,011	2,456	2,767	2,953
質量(チゼル付き) (kg)	845	1,660	2,635	3,410

▲センター取扱いの為、センターからの配送となります。 KA
⚠バックホー本体(ベースマシーン)に油圧配管・共用配管が必要です。
⚠解体用アタッチメントを使用する際の運転資格は、取付けベースマシンの機体質量が3t未満の場合、「車両系建設機械(解体用)特別教育」、機体質量が3t以上の場合、「車両系建設機械(解体用)技能講習」の修了証が必要です。

本カタログに記載されたものは、代表的機種であり、実際に納品されるものとは異なる場合がございます。詳しい仕様につきましては、最寄の営業所までご確認ください。

ベルトコンベア

●ご注文時ベルト仕様のヒラとリブ(中寄せ・段付き)をご指定ください。
●下記表以外のベルト幅、機長もございます。

商品コード(DC1)		35030	35031	35040	35041	35050	35051	35070	35071	45070	45071	60070	60071	60100	60101	75100	90100
メーカー		トーヨーカネツソリューションズ															
全長L	(m)	3		4		5		7						10			
ベルト幅	(mm)	350								450		600				750	900
ベルト仕様		ヒラ	リブ	ヒラ	リブ	ヒラ	リブ	ヒラ	リブ	ヒラ	リブ	ヒラ	リブ	ヒラ	リブ	ヒラ	
周波数	(Hz)	50/60兼用															
電圧	(V)	三相 200/220															
モータ出力	(kW)	1								1.5		2.2				5.5	
ベルト速度	(m/min)	35								34		50					
寸法	全幅W (mm)	457								598		786				1,250	1,450
	全高H (mm)	400								420		520				585	615
質量	(kg)	130		160		180		200		310		510		680		1,200	1,400

KO

■セフター22(非常停止装置)

●緊急時には、ワイヤー(引綱式)によりどの位置からも素早く電源を切ることが可能です。

組合せ品

・ベルコン用キャブタイヤ各種(ZBE)
・平コネ(ZBB)
・起動盤(K1M)

KO

接続図

①ベルコン用CT　20m(5.5sq 4芯　オス、メスコネ付き)

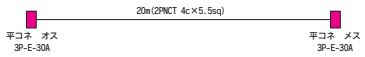

②ベルコン用CT　7m 分岐(5.5sq 4芯　オス、メス[2ヶ]コネ付き)

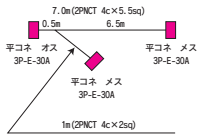

枝線(1m)部分は2sq仕様の為、その先へのCT延長は控えてください。

③平コネクターコード　1m　メスコネ…配電盤ぶら下げ用

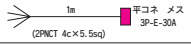

アルミコンベア

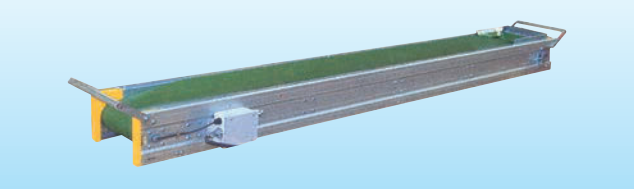

商品コード		DC5 28030
メーカー		トーヨーカネツソリューションズ
全長L	(mm)	3,000
ベルト幅	(mm)	280
周波数	(Hz)	50/60兼用
電圧	(V)	三相 200/220
モータ出力	(kW)	0.18
ベルト速度	(m/min)	21/25
寸法	全幅W (mm)	450
	全高H (mm)	230
質量	(kg)	52

KO

組合せ品

・100V 専用コントロールボックス

商品コード		K1M 10000 001
代表管理番号		00424
メーカー		トーヨーカネツソリューションズ
周波数	(Hz)	50/60兼用
電圧	(V)	100
電流	(A)	30
寸法	全長L (mm)	300
	全幅W (mm)	100
	全高H (mm)	300
質量	(kg)	10.7

※電源100V時は100V専用コントロールBOXが必要です。

KO

本カタログに記載されたものは、代表的機種であり、実際に納品されるものとは異なる場合がございます。詳しい仕様につきましては、最寄の営業所までご確認ください。

ホイールローダ

技 特自検 EBA 040A0は 特教 特自検 ナンバー付きは 免 車検

商品コード		EBA 040A0	EBA 050A0		EBA 090B0	EBA 130C0	EBA 300C0
呼称	(m³)	0.4	0.5		0.9	1.3	3.0
メーカー		三菱 ロジスネクスト	ヤンマー	クボタ	キャタピラージャパン	古河 ロックドリル	日立建機
型式		L4-2	V4-6	R530Z	WS510	FL310-1	ZW180
走行速度	(km/h)	15.0			32.0	34.5	38
常用荷重	(kg)	650	860	850	1,350	2,080	4,480
性能寸法	バケット幅 (mm)	1,570	1,690	1,690	1,970	2,340	2,690
	タンピングクリアランスA (mm)	2,155	2,420	2,730	2,450	2,710	2,690
	タンピングリーチB (mm)	815	790	690	910	1,000	1,150
定格出力	(kW/min⁻¹)	21.3/2,400	30.1/2,500	30.8/2,400	44.0/1,800	64.7/2,100	128/2,200
	(PS/rpm)	29.0/2,400	40.9/2,500	41.9/2,400	60.0/1,800	88.0/2,100	174/2,200
燃料		軽油					
燃料タンク容量	(L)	50	55	54	70	130	230
寸法	全長L (mm)	4,140	4,400	4,480	5,220	6,085	7,660
	全幅W (mm)	1,570	1,650	1,670	1,970	2,340	2,610
	全高H (mm)	2,415	2,505	2,570	2,810	3,060	3,280
質量	(kg)	2,645	3,230	3,060	5,000	6,750	14,250

DO

キャリアダンプ

特教 特自検 EDA 250AB・400ABは 技 特自検

商品コード			EDA 0600B	EDA 0990B	EDA 250AB	EDA 400AB
呼称		(t)	0.6	0.99	2.5	3.8
メーカー			クボタ	ヤンマー		
型式			RY601D	CR12-B	C30R-2	C50R-3C
走行速度		(km/h)	5.0	5.5	11.0	9.2
接地圧		(kPa{kgf/cm²})	11.5{0.12}	34.3{0.35}	55.2{0.56}	31.4{0.32}
荷台寸法	容量	平積 (m³)	0.24	0.40	0.88	1.4
		山積 (m³)	0.31	0.52	1.24	2.3
	全長L'	(mm)	1,195	1,470	1,685	2,700
	全幅W'	(mm)	690	830	1,410	1,850
	全高H'	(mm)	290	320	370	300
定格出力		(kW/min⁻¹)	4.0/1,700	7.7/2,800	24.6/3,000	72/2,000
		(PS/rpm)	5.5/1,700	10.5/2,800	33.4/3,000	97.9/2,000
燃料			軽油			
燃料タンク容量		(L)	3.6	14.5	40	95
寸法	全長L	(mm)	1,970	2,570	3,200	4,540
	全幅W	(mm)	780	950	1,650	2,000
	全高H	(mm)	1,080	1,355	2,255	2,675
質量		(kg)	410	880	2,290	5,290

※クローラシューはゴム製です。

本カタログに記載されたものは、代表的機種であり、実際に納品されるものとは異なる場合がございます。詳しい仕様につきましては、最寄の営業所までご確認ください。

解体ロングバックホー

技 特自検

※アタッチメント取付時写真です。

商品コード		VBJ 450P1	VBJ 700P7	VCW 0B0P7	VCW 0E0P7
メーカー		コベルコ			
型式		ZX135	SK235SRDLC-3	SK400	SK550
クローラシュー		鉄			
走行速度	(km/h)	3.3~5.5	3.4~5.5	3.2~5.4	3.4~5.4
接地圧	(kPa{kgf/cm²})	48{0.49}	61	86{0.88}	103{1.05}
アーム先端ピン最大高さ	(mm)	11,550	13,680	21,110	27,530
アーム先端ピン最大半径	(mm)	6,590	9,500	12,500	15,500
定格出力	(kW/min⁻¹)	69/2,000	117/2,000	201/2,100	257/1,850
	(PS/rpm)	94/2,000	159/2,000	273/2,100	349/1,850
燃料タンク容量	(L)	220	330	580	640
寸法 全長L	(mm)	8,500	10,260	15,880	19,790
寸法 全幅W(配送時/使用時)	(mm)	2,500	3,190	2,980/3,840	2,980/3,480
寸法 全高H	(mm)	2,820	3,280	3,430	3,500
質量(アタッチメント含まず)	(kg)	15,140	28,100	46,300	60,100

※キャタ幅が伸縮します。
▲センター取扱い機器の為、センターからの配送となります。

解体ショートリーチバックホー

技 特自検

※アタッチメント取付時写真です。

商品コード		VBT 250R7	VBT 250E1		VBT 450F1
メーカー		タグチ工業			日立
型式		HSSK75	HD308+SR-60	ZX75+SR-60	ZX135USK-3
バケット容量		–	–	–	0.65
走行速度	(km/h)	2.6/5.3	3.2~5.0	3.1~5.0	3.3~5.5
接地圧	(kPa{kgf/cm2})	35.1	25		53
最大掘削力		52.7	61.4	55	133
寸法バケット幅	(mm)	–	–	–	1,144
A 最大掘削高	(mm)	6,058	5,352	5,352	7,050
B 最大ダンプ高	(mm)	6,058	5,352	5,352	4,700
C 最大掘削高	(mm)	548	964	964	2,530
D 最大掘削半径	(mm)	4,497	4,869	4,869	6,140
定格出力	(kW/min⁻¹)	41	40	42	69
	(PS/rpm)	57/2000	40/2000	41.8/2000	94/2000
燃料タンク容量	(L)	120	120	135	220
寸法 全長L	(mm)	5,092	4,601	4,601	5,330
寸法 全幅W	(mm)	2,300	2,300	2,420	2,500
寸法 全高H	(mm)	2,637	2,600	2,689	2,670
運転質量	(kg)	9,970	8,060	7,960	15,335
取り付け重量	(kg)	1,550			2,500

※バケット含む。

解体用アタッチメント類

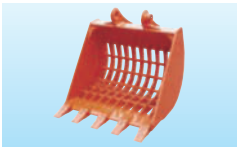

スケルトンバケット(MAK)

三点式フォーク(MCY)

フォーク/全旋回タイプ(MCY)

油圧圧砕機小割(MCC)

マグネット付き小割(MCC)

油圧圧砕機大割(MCD)

油圧鉄骨カッター/オートマ(MCE)

マグネット(MAS)

※その他も各種取揃えております。
⚠解体用アタッチメントを使用する際の運転資格は、取付けベースマシンの機体質量が3t未満の場合、「車両系建設機械(解体用)特別教育」、機体質量が3t以上の場合、「車両系建設機械(解体用)技能講習」の修了証が必要です。

本カタログに記載されたものは、代表的機種であり、実際に納品されるものとは異なる場合がございます。詳しい仕様につきましては、最寄の営業所までご確認ください。

仕様等の詳細に関しましては、「解体機械レンタルカタログ」もご用意しております。

解体用搭乗式床材剥がし機

商品コード		LAE 25013	LAE 35015	LAE 35014
メーカー		テイラー	ナショナル	
形式		260P	2900	5700
仕様		プロパンエンジン	バッテリー	
電圧	(V)	–	100	100※1
寸法	全長L (mm)	1,370	1,860	1,673
	全幅W (mm)	740	730	732
	全高H (mm)	1,220	1,500	1,313
速度	(m/min)	152	48.8	37
質量	(kg)	562	932	1,086

※1 100Vから110-115Vに昇圧してからご使用ください。

キャリアダンプ／解体用

●自ら積み込み、運搬可能です。
●コンパクトで、狭い現場で活躍します。

商品コード		EDA 08001 001
呼称		ミニローダー
メーカー		コルミディ社
型式		CORMIDI 85
積載能力	(kg)	800
ダンプ最高位	(mm)	1,500
バケット最高位	(mm)	1,884
登坂角度	前後 (度)	20
	左右 (度)	10
燃料		軽油
寸法	全長L (mm)	2,595
	全幅W (mm)	835
	全高H (mm)	1,336
質量	(kg)	787

バッテリー式運搬車

NETIS 登録番号 KT-200022-A

●様々な物を運搬することが可能です。
●改修工事や建設現場などどんな現場でも活躍できます。

商品コード		DDM 10050 001
メーカー		エクセン
型式		TT-66HS
積載重量	平地 (kg)	1,000
	傾斜面階段 (kg)	500
移動速度	最高速 (m/min)	50
	低速 (m/min)	6.7
バッテリー	(V)	24(12×2個)
運転時間(連続)	(h)	1.5
充電時間	(h)	8
最大登坂斜面(傾斜面／階段)	(度)	40
コントローラー		有線/無線
トラック部寸法	(mm)	1,651×762×349
運転質量	(kg)	427

⚠運転するに当たり、取扱説明講習と操作指導講習を受講する必要があります。

本カタログに記載されたものは、代表的機種であり、実際に納品されるものとは異なる場合がございます。詳しい仕様につきましては、最寄の営業所までご確認ください。

散水用加圧ポンプ

●都心部高層ビルや狭い解体現場での散水作業で活躍します。

商品コード		CY4 00701	CY4 04002	CY4 055K2
メーカー		荏原製作所		
電源	(V)	単相 100	三相 200	
吐出口		25A×2	25A×4　40A×1	
ポンプ出力	(kw)	0.75×2	4.0	5.5
圧力 (MPa)50L/min時		0.8	0.93	1.24
寸法	全長L (mm)	1,230	1,190	
	全幅W (mm)	500	550	
	全高H (mm)	1,077	1,127	1,327
装備		インバータ、渇水検知他		
質量	(kg)	167	183	240

KA

解体用散水機

TF2 00400
(40EVMG664.0/INV/13K)

商品コード		TF2 00241	TF2 00400	TF2 K0601	TF2 L0601
呼称	(m^3)	解体用散水機 (2.4)	解体用散水機 (4.0)	解体用散水機 (6.0)高圧	解体用散水機 (6.0)大水量
型式		40EVMG664.0/INV/13K		50EVMG865.5/INV/13K	50EVMG567.5/INV/13K
周波数	(Hz)	50/60兼用			
電源	(V)	三相 200/220			
出力	(kW)	4.0		5.5	7.5
最大飛距離(水平)	(m)	20～25			
最大流量 (L/min)		250			440
吐出口		40A町野式×1　25Aホースニップル×4			
給水口		40A町野式×1　25Aホースニップル×2			
給水タンク材質		鉄板(内面タールエポキシ塗装・ボールタップ付き)			
給水タンク容量(m^3)		2.4	4.0	6.0	
運転方法		非自動(起動・停止押しボタンS/W)			
寸法	全長L (mm)	1,500	2,630	2,750	
	全幅W (mm)	1,840	1,460	1,900	
	全高H (mm)	2,055	2,260	2,360	
質量	(kg)	1,660	1,878	2,068	2,074

※質量は発電機を含みます。

KA

遠隔散水機

使用例

商品コード		ZP1 00000 001
メーカー		桜川ポンプ製作所
型式		R-128A
吸込み口径	(mm)	25
電源	(V)	100
操作方法		無線リモコン
寸法	全長L (mm)	395
	全幅W (mm)	364
	全高H (mm)	714
質量	(kg)	18

KA

本カタログに記載されたものは、代表的機種であり、実際に納品されるものとは異なる場合がございます。詳しい仕様につきましては、最寄の営業所までご確認ください。

仕様等の詳細に関しましては、「林業機械レンタルカタログ」に掲載しております。

グラップル

特教 特自検

VHW 140E1（SK30SR-6）

VHW 221E1（KX-57-6）

●高い汎用性で集材・積込み等、あらゆる作業で活躍します。

商品コード		VHV 140E1	VHW 221E1	VHW 253SW	VHW 453SW
呼称	(m³)	0.14	0.22	0.25	0.45
新JIS表示	(m³)	0.09	0.16	0.28	0.5
ベース機メーカー		コベルコ	クボタ	コベルコ	
ベース機型式		SK30SR-6	KX-57-6	SK75SR-7F	SK135SR-5F
グラップル	メーカー	南星機械		イワフジ	
	型式	BHS10PM-3	BHS10M-3-A（本体比例制御）	GS-65LJ（比例制御）	GS-90LJ（比例制御）
	最大開口幅 (mm)	1,030	1,430	1,625	1,960
	最小つかみ径 (mm)	80	105	115	130
	定格荷重 (kN{kgf})	9.8{1,000}	19.6{2,000}		29.4{3,000}
最も不利な姿勢における最大つかみ荷重 (kg)		80	140	170	410
地引ウインチ	メーカー	–	南星機械	イワフジ	
	型式	–	PWF-10	TW-1S	TW-2S
	能力 (t)	–	1.0	1	2
燃料タンク容量	(L)	42	75	120	190
寸法	全長L (mm)	4,730	5,520	5,840	7,950
	全幅W (mm)	1,550	1,960	2,300	2,490
	全高H (mm)	2,510	2,550		2,860
質量	(kg)	3,490	5,890	8,300	16,345

※「最も不利な姿勢における最大つかみ荷重」とは、グラップルが、水平堅土上において
下部走行体の側方でブーム・アームを伸ばして最大リーチにした状態でグラップルを下に向けてつかむことができる最大荷重をいいます。
※VHW 221E1はキャビン仕様もございます。
※ゴムパッド・バケットはオプションとなります。
⚠バケット交換による掘削・整地等の作業を行う場合は、車両系建設機械技能講習が必要となります。

フォワーダ

特教 特自検

EDE 35000（MST-650VDL（G））

EDF 43100（MST-800VDL）

EDF 31000（BY460S）

●過酷な作業現場でも抜群の運材性能を発揮します。

商品コード		EDE 28000	EDE 35000	EDE 38000	EDF 40000	EDF 43100	EDF 31000
呼称	(t)	2.8	3.5	3.8	4.0	4.3	3.1
メーカー		諸岡					筑水キャニコム
型式		MST-600VDL（G）	MST-650VDL（G）	MST-800VDL（G）	MST-650VDL	MST-800VDL	BY460S
荷台寸法	最大積載量 (kg)	2,800	3,500	3,800	4,000	4,300	3,100
	全長L' (mm)	2,800	3,000	3,070	3,300	3,350	3,000
	全幅W' (mm)	1,800	1,950	2,100	1,950	2,100	1,050
グラップルローダ	メーカー	ヒアブ		クラナブ	–		
	型式	3000XG		FC45	–		
	吊上げ能力(m-kg)	2.2-1,000 4.1-600 5.1-500		3.0-1,100 4.5-750 6.0-560	–		
ポールつり上げ能力(ウインチ装置)(kN)		–					
定格出力	(kW/min⁻¹)	55.9/2,150	84.6/2,800	81.0/2,200	84.6/2,800	81.0/2,200	–
	(PS/rpm)	76/2,150	110/2,800	110/2,200	110/2,800	110/2,200	–
燃料タンク容量	(L)	75.0	130.0				45.0
寸法	全長L (mm)	4,785	5,225	5,400	5,100	5,066	3,180
	全幅W (mm)	1,950	2,135	2,300	2,135	2,435	1,945
	全高H (mm)	2,980	2,950	3,000	2,240	2,605	1,930
クローラ幅	(mm)	500	550	600	550	600	320
質量	(kg)	4,660	6,410	6,910	5,900	6,400	2,300

※クローラーシューはゴム製です。
※EDF 43100はキャビン仕様です。
⚠車両系木材伐出機械（走行集材機械の運転業務）特別教育が必要となります。
▲センター取扱い機器の為、センターからの配送となります。

本カタログに記載されたものは、代表的機種であり、実際に納品されるものとは異なる場合がございます。詳しい仕様につきましては、最寄の営業所までご確認ください。

ハーベスタ

特教 特自検

VHC 25201 001
（SK75SR-3EF）

VHC 45203 001
（SK135SR-3F）

● 「伐木」「枝払い」「測尺」「玉切り」「集積」を一貫して行います。

商品コード		VHC 25201 001	VHC 45203 001
呼称	(m³)	0.25	0.45
新JIS表示	(m³)	0.28	0.5
ベース機メーカー		コベルコ	
ベース機型式		SK75SR-3EF	SK135SR-3F
ハーベスタ	メーカー	KESLA	
	型式	20SH	25SH
	送材方式	ストローク式	
	枝払い可能材径 (mm)	30～450	30～600
	最大切断直径 (mm)	450	600
	枝払いナイフ数	可動2　固定1	可動3　固定1
	旋回角度	360°有限旋回	
	質量 (kg)	560（ローテータ含む）	930（ローテータ含む）
寸法	全長L (mm)	6,360	7,950
	全幅W (mm)	2,300	2,490
	全高H (mm)	2,600	2,960
質量	(kg)	8,360	15,970

※バケットシリンダ停止機能付
⚠車両系木材伐出機械（伐木等機械の運転業務）特別教育が必要となります。
　なお、バケット交換による掘削・整地等の作業を行う場合は、車両系建設機械技能講習が必要となります。
▲センター取扱い機器の為、センターからの配送となります。

プロセッサ

特教 特自検

VHB 25101 002
（SK75SR-3EF）

作業風景

● 「枝払い」「測尺」「玉切り」「集積」を一貫して行います。
●構造のシンプル化により、耐久性・メンテナンス性に優れたシンプル仕様のプロセッサです。
●大きなトングは、木寄せ・積込・土場整理など造材以外の幅広い作業で威力を発揮します。

● 「枝払い」「測尺」「玉切り」「集積」を一貫して行います。

商品コード		VHB 25101 002	VHB 45102 003
呼称	(m³)	0.25	0.45
新JIS表示	(m³)	0.28	0.5
ベース機メーカー		コベルコ	
ベース機型式		SK75SR-3EF	SK135SR-5F
プロセッサ	メーカー	イワフジ	
	型式	GP-25V	GP-35V
	送材方式	2ローラ式	2クローラ式
	枝払い可能材径 (mm)	30～320	30～420
	最大切断直径 (mm)	530	
	枝払いナイフ数	3枚移動刃式	
	旋回角度	360度有限旋回	全旋回
	質量 (kg)	790	980
寸法	全長L (mm)	6,360	7,950
	全幅W (mm)	2,300	2,490
	全高H (mm)	2,600	2,860
質量	(kg)	8,590	16,480

⚠車両系木材伐出機械（伐木等機械の運転業務）特別教育が必要となります。
なお、バケット交換による掘削・整地等の作業を行う場合は、車両系建設機械技能講習が必要となります。
▲センター取扱い機器の為、センターからの配送となります。

本カタログに記載されたものは、代表的機種であり、実際に納品されるものとは異なる場合がございます。詳しい仕様につきましては、最寄の営業所までご確認ください。

仕様等の詳細に関しましては、「林業機械レンタルカタログ」に掲載しております。

グラップルバケット（BK）

特教 特自検

グラップルバケット

VHX 250JA
（SK75SR-3F）

●「掘る」「つかむ」「積込む」の1台3役が可能です。

商品コード			VHX 250JA	VHX 253SW	VHX 453SW
呼称		(m³)	0.25		0.45
新JIS表示		(m³)	0.28		0.5
ベース機メーカー			コベルコ		
ベース機型式			SK75SR-3F	SK75SR-7F	SK135SR-5F
グラップルバケット	メーカー		松本システムエンジニアリング	イワフジ	
	型式		MSE-25GZX	GS-65LJ5	GS-90LJ5
	最大開口幅	(mm)	817	960	1,070
	バケット幅	(mm)	680	630	760
ウインチ	メーカー		南星機械	イワフジ	
	型式		PWB-01K	TW1S	TW2S
	能力	(t)	1.0(リモコン付き)	1	2
燃料タンク容量		(L)	120		200
寸法	全長L	(mm)	5,835	5,840	7,950
	全幅W	(mm)	2,300		2,490
	全高H	(mm)	2,600	2,550	2,860
質量		(kg)	8,680	8,990	17,195

⚠車両系木材伐出機械(伐木等機械の運転業務)特別教育が必要となります。 RI
なお、バケット交換による掘削･整地等の作業を行う場合は、車両系建設機械技能講習が必要となります。
▲センター取扱い機器の為、センターからの配送となります。

フェラーバンチャザウルスロボ

VHD 450NA
（SK135SR-2F）

●格納式刃物付きグラップルバケットで、「掘る」「つかむ」「積込む」に加え、「伐倒」も可能です。

商品コード			VHD 250SW	VHD 450SW	VHD 450NA
呼称		(m³)	0.25	0.45	
新JIS表示		(m³)	0.28	0.5	
ベース機メーカー			コベルコ		
ベース機型式			SK75SR-7F	SK135SR-5F	SK135SR-2F
フェラーバンチャザウルスロボ	メーカー		松本システムエンジニアリング		
	型式		MSE-25FGZX	MSE-45FGZX	
	最大開口幅	(mm)	878	1,001	1,045
	バケット幅	(mm)	693	903	
	カット最大寸法	(mm)	250～350	300～400	
ウインチ	メーカー		南星機械		
	型式		PWB-01K	PWF-25	PWB-02K
	能力	(t)	1	2	2.0(リモコン付き)
燃料タンク容量		(L)	120	200	
寸法	全長L	(mm)	5,840	7,950	7,960
	全幅W	(mm)	2,300	2,490	
	全高H	(mm)	2,550	2,860	2,870
質量		(kg)	9,118	17,374	16,000

⚠車両系木材伐出機械(伐木等機械の運転業務)特別教育が必要となります。 RI
なお、バケット交換による掘削･整地等の作業を行う場合は、車両系建設機械技能講習が必要となります。
▲センター取扱い機器の為、センターからの配送となります。

スイングヤーダ

特教 特自検

VHA 45000
（SK135SR-2F）

●主索を用いない簡易な索張り集材機。
●元柱用格納式アームを採用しており、索張力異常時の転倒防止に大きな効果を発揮します。
●ラジコン操作により、車外での操作が安全且つ簡単になり、作業時間の短縮が可能です。

商品コード				VHA 25000	VHA 45000
呼称			(m³)	0.25	0.45
新JIS表示			(m³)	0.28	0.5
ベース機メーカー				コベルコ	
ベース機型式				SK75SR-3F	SK135SR-2F
2胴ウインチ	メーカー			南星機械	
	型式			IW-22A	IW-33A
	最大直引き力(素巻き時)	HAL(kN{kgf})		23.0{2,347}	29.2{2,980}
		HBL(kN{kgf})		23.0{2,347}	29.2{2,980}
	ワイヤ巻代	HAL		φ10mm×140m	φ10mm×250m
		HBL		φ10mm×260m	φ10mm×440m
	最大索速(満巻き時)	HAL	(m/min)	80	118
		HBL	(m/min)	98	142
寸法	全長L		(mm)	6,480	7,948
	全幅W		(mm)	2,300	2,490
	全高H		(mm)	2,610	3,044
操作方法				無線リモコン式	
質量			(kg)	9,780	16,850

⚠車両系木材伐出機械(簡易架線集材装置等の運転業務･伐木等機械の運転業務) RI
特別教育が必要となります。
なお、バケット交換による掘削･整地等の作業を行う場合は、車両系建設機械技能講習が必要となります。
▲センター取扱い機器の為、センターからの配送となります。

本カタログに記載されたものは、代表的機種であり、実際に納品されるものとは異なる場合がございます。詳しい仕様につきましては、最寄の営業所までご確認ください。