基礎・地盤改良機

杭打抜機

バイブロハンマー　KM・FM・CMシリーズ	230
電動式公害対策機　LSVシリーズ	231
油圧ショベル装着式　LHVシリーズ	232
ジェットカッター　JS・JPシリーズ	232
配管部材　ウォータージェットカッター用	233
超大型バイブロハンマー　VMシリーズ	234
アタッチメント各種	234
ZEROバイブロ	235
電動式普通型自在可変モーメント式ZERO-VR	235
油圧式可変超高周波型SR	235
油圧式可変高周波型PVE	235

地盤改良機

ボーリングマシン　SIシリーズ	236
高圧グラウトポンプ　SGシリーズ	236
ミキシングプラント	236
グラウトミキサー	236
マッハバキューム	237

仕様等の詳細に関しましては、「基礎機械レンタルカタログ」に掲載しております。

バイブロハンマー KM·FM·CMシリーズ

特教 特自検

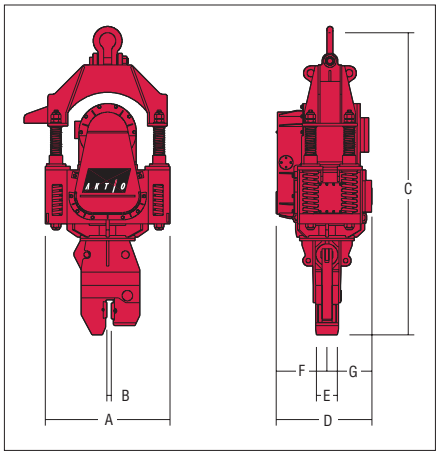

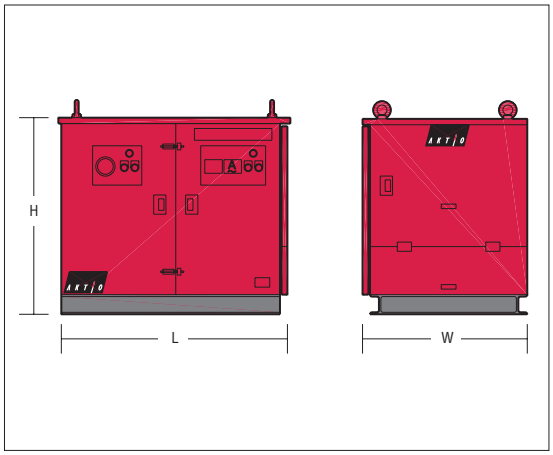

商品コード		FA1 00370	FA1 00750	FA1 01500	FA2 02200	FA2 03000	FA2 04000	FA2 04500	FA2 06000	FA2 09000			FA2 12000		
メーカー		トーメック													
型式		KM2-170	KM2-300	KM2-700	FM2-30	FM2-40	FM2-55	FM2-60	FM2-80	CM2-120			CM2-160		
モーター出力	(kW)	3.7	7.5	15	22	30	40	45	60	90			120		
偏心モーメント	(N·m)	16.70	29.40	68.60	98.00	129.00	206.00	245.00	353.00	490.00	392.30	294.20	696.00	588.40	490.30
	(kg·cm)	170	300	700	1,000	1,320	2,100	2,500	3,600	5,000	4,000	3,000	7,100	6,000	5,000
振動数	(Hz{cpm})	21 {1,250}	22 {1,300}	20 {1,200}	18 {1,100}	21 {1,250}	18 {1,100}	19 {1,150}	18 {1,100}				16 {980}		
本体質量	(kg)	452	729	1,320	1,870	2,350	3,300	3,750	4,750	6,600			8,400		
振動質量	(kg)	395	652	1,100	1,600	1,930	2,700	3,250	3,800	5,550			7,000		
起振力	(kN{t})	29 {3.0}	56 {5.7}	110.8 {11.3}	132 {13.5}	226 {23.1}	278 {28.4}	363 {37.0}	477 {48.7}	663 {67.7}	531.5 {54.2}	398.1 {40.6}	748 {76.3}	631.5 {64.4}	526.6 {53.7}
空運転時の振幅	(mm)	4.3	4.6	6.4	6.3	6.8	7.8	7.7	9.5	9.0	7.2	5.4	10.1	8.6	7.1
空運転時の加速度	(g′)	7.5	8.7	10.3	8.5	12.0	10.5	11.4	12.8	12.2	9.8	7.3	10.9	9.2	7.7
電源容量	(kVA)	10	20	45	75	100	125	150	200	300			400		
クレーン吊容量		3t以上	5t以上	10t以上	15t以上	20t以上	25t以上		30t以上	35t以上			40t以上		
杭の目安	H型鋼	3m まで	5m まで	7m まで	10m まで	15m まで	20m まで		22m まで	25mまで			30mまで		
	鋼矢板	軽量 5m まで	Ⅰ型 7m まで	Ⅱ型 7m まで	Ⅱ型 10m まで	Ⅲ型 12m まで	Ⅳ型 15m まで	Ⅳ型 18m まで	Ⅳ型 20m まで	V型25mまで			V型30mまで		
最大N値	砂質土	8	10	15		20	30	35	40	50					
	粘性土	4	5	8		10	15	20	25	30			35		
操作ユニット質量	(kg)	60	150	232	330	390	415	420	425	480			550		
搬送質量	(kg)	477	979	1,775	2,325	2,830	3,780	4,240	5,290	7,170			9,080		

KI

■本体寸法

型式	KM2-170	KM2-300	KM2-700	FM2-30	FM2-40	FM2-55	FM2-60	FM2-80	CM2-120	CM2-160
A (mm)	720	834	993	1,031	1,187	1,179	1,284	1,370	1,523	1,840
B (mm)	30		40	50						
C (mm)	1,325	1,746	2,070	2,470	2,623	2,947	3,080	3,317	3,634	4,044
D (mm)	443	541	681	712	770	969	968	1,035	1,071	1,134
E (mm)	165	90	160	172	170	200		250		
F (mm)	259	316	400	430	421	537	563	575	622	657
G (mm)	184	225	281	282	349	432	405	460	449	477

■操作ユニット寸法

型式	KM2-170	KM2-300	KM2-700	FM2-30	FM2-40	FM2-55	FM2-60	FM2-80	CM2-120	CM2-160
L (mm)	690	700	947	1,150						1,220
W (mm)	320	600	590	600	800			900		950
H (mm)	605	750	793	850	1,000			1,100		

※表中の「杭の目安」「最大N値」の数字は目安としてご利用ください。

本カタログに記載されたものは、代表的機種であり、実際に納品されるものとは異なる場合がございます。詳しい仕様につきましては、最寄の営業所までご確認ください。

電動式公害対策機　LSVシリーズ

特教 特自検

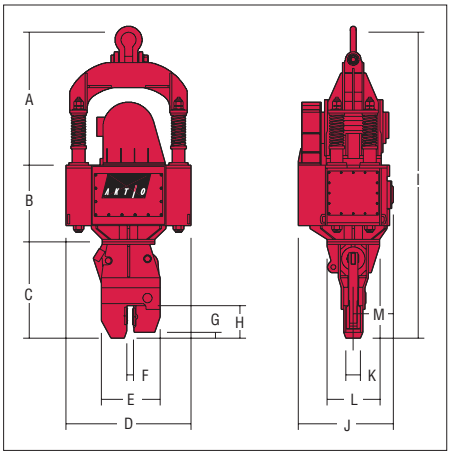

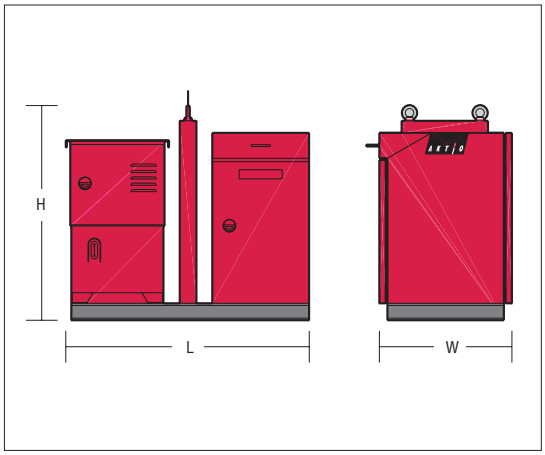

商品コード		FA3 01500	FA3 03000		FA3 04500		FA3 06000	
メーカー		トーメック						
型式		LSV-20	LSV-40		LSV-60		LSV-80	
モーター出力	(kW)	15	30		45		60	
偏心モーメント	(N·m)	49.00	68.60	98.00	117.70	147.00	176.50	216.00
	(kg·cm)	500	700	1,000	1,200	1,500	1,800	2,200
振動数	(Hz{cpm})	25{1,500}						
起振力	(kN{t})	123.6{12.6}	172.6{17.6}	247{25.2}	294.2{30.0}	369{37.7}	444.2{45.3}	543{55.4}
振動質量	(kg)	1,310	2,350		3,410		5,390	
本体質量	(kg)	1,700	3,000		4,230		6,390	
カウンターウェイト装着時質量	(kg)	–	–		5,070		7,230	
空運転時の振幅	(mm)	3.8	3.0	4.2	3.5	4.4	3.3	4.1
空運転時の加速度	(g′)	9.6	7.5	10.7	8.8	11.1	8.4	10.3
ウェイト装着時空運転振幅	(mm)	–	–		2.8	3.5	2.9	3.5
ウェイト装着時空運転加速度	(g′)	–	–		7.1	8.9	7.3	8.9
電源容量	75m以内 (kVA)	50	100		150		200	
	150m以内 (kVA)	70	125		200		250	
クレーン吊容量		15t以上	20t以上		25t以上		35t以上	
杭の目安	H型鋼	8mまで	12mまで		15mまで		18mまで	
	鋼矢板	Ⅲ型8mまで	Ⅳ型12mまで		Ⅳ型15mまで		Ⅴ型15mまで	
最大N値	砂質土	15	25		30		35	
	粘性土	8	10		15		20	
搬送質量	(kg)	2,010	3,540		5,640		7,890	
電気操作盤		急速逆相制動装置付遠隔式電磁操作盤						

KI

■本体寸法

型式	LSV-20	LSV-40	LSV-60	LSV-80
A (mm)	980	1,292	1,366	1,461
B (mm)	489	608	855	839
C (mm)	715	820	980	1,220
D (mm)	1,016	1,178	1,290	1,442
E (mm)	460	540	561	781
F (mm)	50		35	38
G (mm)	50	60		67
H (mm)	255	350	340	362
I (mm)	2,184	2,720	3,201	3,520
J (mm)	700	922	981	1,175
K (mm)	172	180	200	250
L (mm)	450	540		700
M (mm)	305	401	414	521

■操作ユニット寸法

型式	LSV-20	LSV-40	LSV-60	LSV-80
L (mm)	1,200	1,265	1,310	1,430
W (mm)	610	770		
H (mm)	960	1,120	1,140	1,380

本カタログに記載されたものは、代表的機種であり、実際に納品されるものとは異なる場合がございます。詳しい仕様につきましては、最寄の営業所までご確認ください。

仕様等の詳細に関しましては、「基礎機械レンタルカタログ」に掲載しております。

油圧ショベル装着式　LHVシリーズ

技 特自検

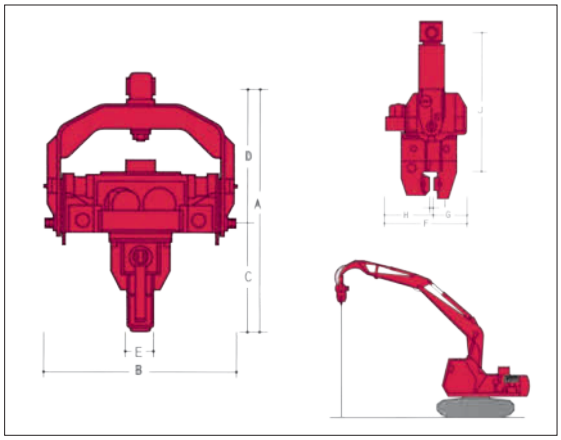

■本体寸法

型式	LHV-025	LHV-04L・04B	LHV-07L・07B
A (mm)	1,406	1,499	1,597
B (mm)	938	1,120	1,156
C (mm)	640	623	649
D (mm)	766	876	948
E (mm)	124	156	156
F (mm)	568	716	745
G (mm)	210	280	302
H (mm)	358	436	443
I (mm)	35	40	
J (mm)	1,151	1,283	1,381

■搬送質量(目安)

型式	LHV-025	LHV-04	LHV-07
(kg)	7,760	14,350	20,300

商品コード	FF1 02500	FF1 04000		FF1 07000	
メーカー	トーメック				
型式	LHV-025	LHV-04L	LHV-04B	LHV-07L	LHV-07B
振動数 (Hz{cpm})	30~37 {1,800~2,200}	27~30 {1,600~1,800}	30~37 {1,800~2,200}	27~30 {1,600~1,800}	30~37 {1,800~2,200}
本体質量 (kg)	520	900	880	1,060	1,000
作動圧力 (MPa{kgf/cm²})	17.5{175}			28.0{280}	17.5{175}
起振力 (kN{t})	40~60 {4.1~6.1}	69.6~89.2 {7.1~9.1}	62~92 {6.3~9.4}	105~133 {10.7~13.6}	89.2~132.4 {9.1~13.5}
杭長の目安	約3.5mまで	約5mまで		約7mまで	
取り付け油圧ショベル機種	0.25~0.35m³級	0.4m³級		0.7m³級	

※LHV-04および07は排ガス対策機となります。
※各機種共にバックホー本体(ベースマシン)とセットでのレンタルとなります(商品コード:FL1)。
※キャッチング可能なH形鋼は全高150mm以上ですが、打ち抜きの可否については地盤条件により異なります。

ジェットカッター　JS・JPシリーズ

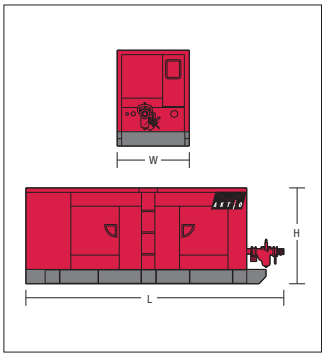

組合せ品

・ジェットカッター用高圧ホース

商品コード	ZAG 25000	ZAG 38000
代表管理番号	00815	00817
口径 (吋)	1	1½
長さ (m)	20	

販売品

・高圧ニップル(各種サイズ)

商品コード	FK2 15000	FK2 1500D	FK2 1500A	
メーカー	トーメック	ワイビーエム	トーメック	ワイビーエム
型式	JS-135	JP-140Ⅱ	JS-330	JP-310Ⅱ
吐出圧力 (MPa{kgf/cm²})	4.9~14.7{50~150}	14.7{150}	4.9~14.7{50~150}	15{153}
吐出流量 (L/min)	110~325	165~330	400~895	900
エンジン出力 (kW/rpm{PS/rpm})	100/1,800{135/1,800}	100.7/1,800{140/1,800}	243/2,200{330/2,200}	235.4/1,800{310/1,800}
噴射エネルギー (t・m/s)	8.1	8.2	22.4	22.9
適合ノズル口径 (mm)	6.5	7	10	11
ホース規格常用/衝撃圧力 (kN{kgf/cm²})	20.5{210}/30.8{315}		20.5{210}/30.8{315}	
導水パイプ規格	STPG　SCH80以上			
燃料タンク容量 (L)	200		400	350
燃料消費量(標準) (L/h)	21	31	68	45
ポンプ型式	三連プランジャーポンプ PP-325	三連プランジャーポンプ	三連プランジャーポンプ 120100	三連プランジャーポンプ
プランジャー潤滑方式	オイルフォグ式自動給油 (作動油＃32)	オートグリスター式自動給油式(グリス＃0~1)		
エンジン型式	FE6T04	BB-6BG1T	PF6TA14	6WG1
外形寸法 (mm)	3,500×1,400×1,500	3,300×1,450×1,550	5,000×1,500×2,000	4,500×1,900×1,950
乾燥質量 (kg)	3,400	3,500	9,000	9,200
排ガス対策	○	○	○	○
運転操作・圧力流量調整	本体及びリモコンBOXによる押しボタン設定	本体による押しボタン/リモコンBOXによるトグルスイッチ設定	本体及びリモコンBOXによる押しボタン設定	本体による押しボタン/リモコンBOXによるトグルスイッチ設定

本カタログに記載されたものは、代表的機種であり、実際に納品されるものとは異なる場合がございます。詳しい仕様につきましては、最寄の営業所までご確認ください。

配管部材　ウォータージェットカッター用

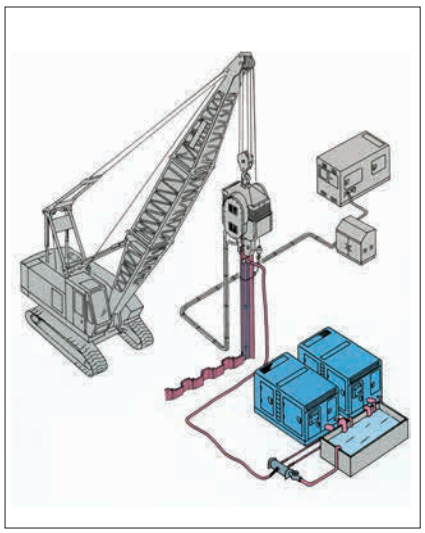

■鋼管杭への配管例

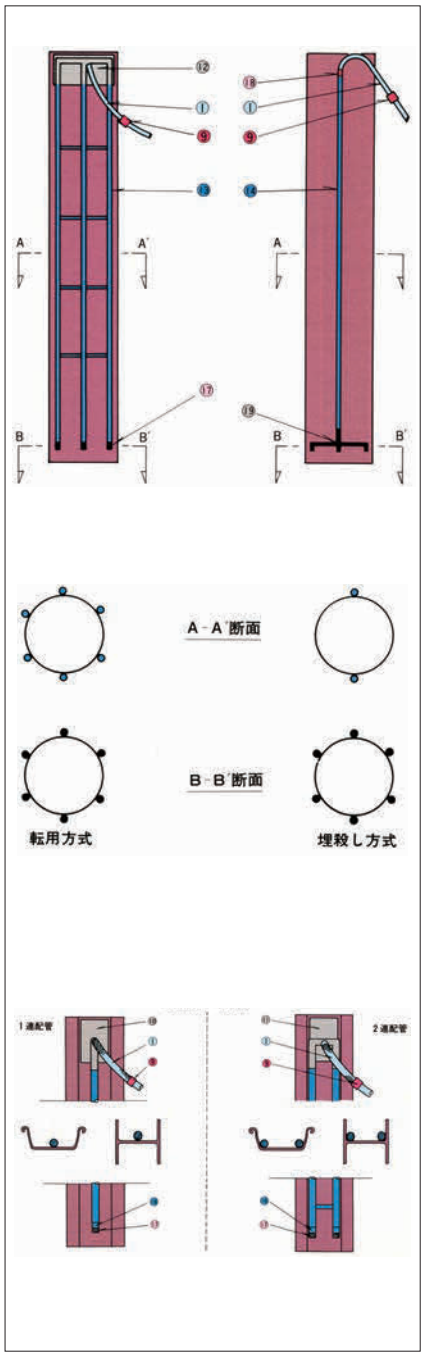

■配管部材一覧表

部品名称		規格	転用	埋殺	備考
高圧ホース	①	1”　×1m	○ ◎		衝撃圧力210kg/cm²以上を使用し、埋殺用は別途考慮する
		1 1/4”　×1m	○ ◎		
		1 1/2”　×1m	○ ◎		
		2”　×1m	○ ◎		
	②	1”　×10m	○ ◎		
	③	1”　×20m	○ ◎		
		1 1/4”　×20m	○ ◎		
		1 1/2”　×20m	○ ◎		
		2”　×20m	○ ◎		
ホースニップル	④	1”　PF×PF	○ ◎		ホースの接続に使用。ホース以外の部材の接続にはPT×PFを使用
		1 1/4”　PF×PF	○ ◎		
		1 1/2”　PF×PF	○ ◎		
		2”　PF×PF	○ ◎		
ホース集合管	⑤	2～3連用丸型	○		余水バルブ付き
	⑥	3連型	○ ◎		
	⑦	4連型	○ ◎		
		5連型	◎		
インラインチェックバルブ	⑧	1”	○ ◎		集合管に取り付ける
ワンタッチカプラ	⑨	1”	○ ◎		高圧ホースの1mと20mとの接続に使用し、ホースの脱着を簡便にする
		1 1/4”	○ ◎		
		1 1/2”	○ ◎		
		2”	◎		
ベンド管	⑩	2”　シングル	○		
	⑪	2”　ダブル	○		
パイプベース	⑫	2連型	◎		杭径に適合するものを杭頭部に使用
		3連型	◎		
導水パイプ	⑬	2”　×5.5sch80	○ ◎		STPG38
	⑭	2”　×5.5sch40	○ ◎	◎	
パイプ接続短管	⑮	1 1/2”　I＝150mm	○ ◎	◎	パイプの接続に使用
ノズルソケット	⑯		○ ◎		ノズルとパイプの接続に使用
ノズル	⑰		○ ◎		適合する口径を選定
パイプバンド		⌒ 形		○ ◎	導水パイプを支持するために杭材に取り付ける
		― 形		○	
		└ 形		◎	
パイプホース継手	⑱	2”　sch40用		◎	ホース規格に適合するもの
ノズルベース	⑲	3孔式		◎	ノズル付き
		4孔式		◎	
パイプ支持材		φ16　L=50		◎	埋殺し用パイプ・ノズルベースを杭材に取り付けるために使用
		φ16　L=100		◎	
		φ16　L=150		◎	

KI

■備考

1.高圧ホースはジェットカッターの規格・使用台数(圧力・流量)に応じて適合するものを選定。
2.高圧ホースを埋殺す場合は、その規格について別途考慮。
3.パイプベース、ノズルベース、パイプホース継手は杭径・高圧ホースに適合するものを各々選定し、都度製作加工。
4.◎印は鋼管・鋼管矢板に適用。
5.○印は鋼矢板・H型鋼に適用。

本カタログに記載されたものは、代表的機種であり、実際に納品されるものとは異なる場合がございます。詳しい仕様につきましては、最寄の営業所までご確認ください。

仕様等の詳細に関しましては、「基礎機械レンタルカタログ」に掲載しております。

超大型バイブロハンマー　VMシリーズ

特教 特自検

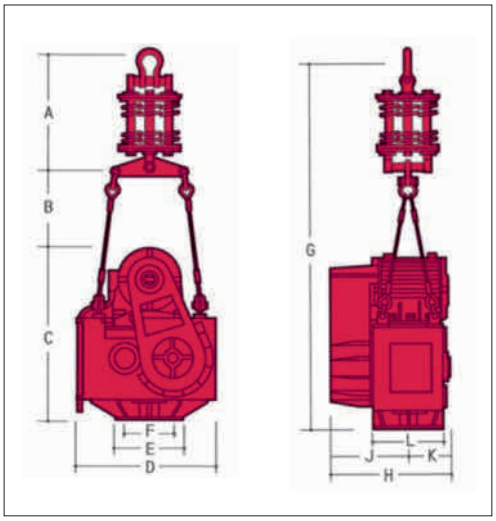

■バイブロ本体寸法

型式	VM2-25000A	VM4-30000A	VM4-36000A
A (mm)	1,953	2,489	2,555
B (mm)	1,225	1,082	1,420
C (mm)	2,310	2,739	2,952
D (mm)	1,710	1,480	1,594
E (mm)	1,000		1,200
F (mm)	PCD800		PCD1,000
G (mm)	5,488	6,310	6,927
H (mm)	1,470	1,588	1,591
J (mm)	920	794	796
K (mm)	550	794	795
L (mm)	814	–	921
※質量(kg)	9,900	14,700	17,800

※起振機＋アブソーバー

商品コード		FA1 15000			FA1 20000			FA1 24000		
メーカー		トーメック								
型式		VM2-25000A			VM4-30000A			VM4-36000A		
モーター出力	(kW)	150			200			240		
偏心モーメント	(N･m)	2,450	1,960	1,470	2,940	2,740	2,350	3,530	3,138	2,450
	(kg･cm)	25,000	20,000	15,000	30,000	28,000	24,000	36,000	32,000	25,000
振動数	(Hz{cpm})	10.3{620}			11.0{660}			11.3{680}		
起振力	(kN{t})	1,050 {107}	843 {86}	627 {64}	1,430 {146.2}	1,330 {136.4}	1,150 {117}	1,830 {186}	1,618 {165}	1,226 {125}
振動質量	(kg)	8,400			10,800			13,500		
全体質量	(kg)	10,100			13,500			16,730		
空運転時の振幅	(mm)	29.8	23.8	17.9	27.8	25.9	22.2	26.7	23.7	18.5
鋼管チャック装着時の振幅	(mm)	19.4	15.5	11.6	17.3	16.2	13.9	15.2	13.5	10.6
空運転時の振動加速度	(g´)	12.8	10.2	7.7	13.5	12.6	10.8	13.8	12.2	9.3
鋼管チャック装着時の振動加速度	(g´)	8.3	6.7	5.0	8.4	7.9	6.8	7.8	7.0	5.3
鋼管チャック質量	(kg)	4,500			6,500			10,200		
必要電源	(kVA)	500			600			800		

KI

アタッチメント各種

■鋼管チャック(FY7)

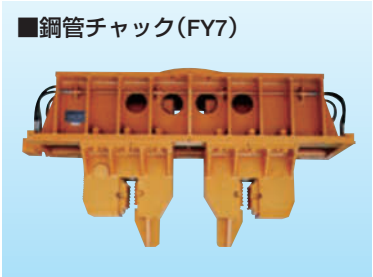

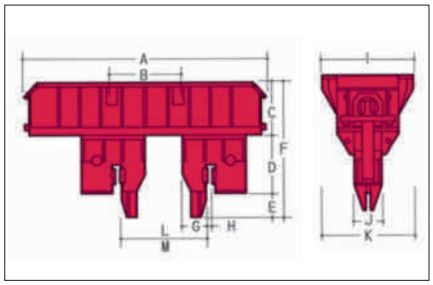

■松杭チャック
(FY3)

■コンクリートチャック
(FY8)

■ハットチャック
(FYA)

■鋼管チャック寸法

型式	120kW用	150kW用	240kW用
A (mm)	2,470	2,770	3,760
B (mm)	PCD600	PCD800	PCD1,000
C (mm)	525	595	780
D (mm)	480	605	756
E (mm)	310	278	220
F (mm)	1,315	1,478	1,456
G (mm)	238	288	520
H (mm)	38	36	50
I (mm)	φ700	φ1,000	φ1,200
J (mm)	350	300	
K (mm)	550	650	700
鋼管径最小L (mm)	(t<9) φ500	(t<25) φ700	φ1,500
鋼管径最小M (mm)	(t<9) φ1,200	(t<25) φ1,500	φ2,100
質量 (kg)	3,900	4,500	9,000

※本体へ取付けての出庫は別途取付け・復元費がかかります。
※オーダー時、鋼管杭は、鋼管の厚み･直径長さを、松杭は、杭径･長さを、コンクリート矢板は、厚み･長さをご連絡ください。

KI

本カタログに記載されたものは、代表的機種であり、実際に納品されるものとは異なる場合がございます。詳しい仕様につきましては、最寄の営業所までご確認ください。

ZEROバイブロ

特教 特自検

電動式普通型自在可変モーメント式ZERO-VR

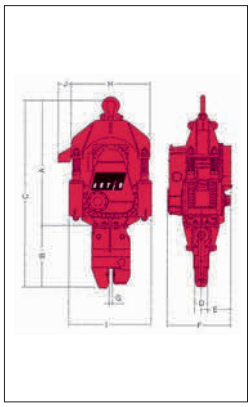

商品コード	FC1 06000	FC1 09000	FC1 12000
メーカー	トーメック		
型式	80VR	120VR	160VR
モーター出力 (kW)	60	90	120
偏心モーメント (N/m)	0~353.2	0~412.7	0~637.7
振動質量 (kg)	4,740	6,000	7,950
本体質量 (kg)	5,670	7,130	9,800
周波数 (Hz)	18.3		16.3
起振力 (kN)	0~475.5	0~570.7	0~681.1
空運転時の振幅 (mm)	0~7.6	0~7.2	0~8.2
空運転時の振動加速度 (m/s²)	0~100.3	0~94.7	0~85.7
電源容量 (kVA)	200	300	400
搬送質量 (kg)	6,785	8,310	11,130

KI

■本体寸法

型式	80VR	120VR	160VR
A (mm)	2,220	2,419	2,734
B (mm)	1,086	1,200	1,250
C (mm)	3,306	3,619	3,984
D (mm)	250		
E (mm)	623	555	683
F (mm)	1,273	1,227	1,411
G (mm)	60		
H (mm)	1,404	1,520	1,718
I (mm)	1,464	1,588	1,756
J (mm)	250		

油圧式可変超高周波型SR

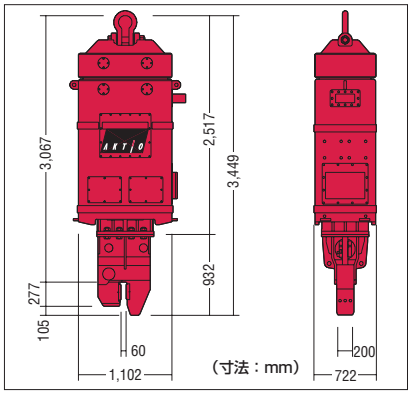

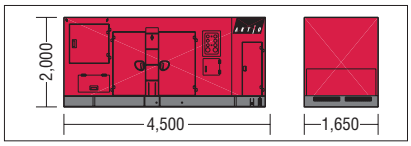

商品コード		FB1 47300
メーカー		トーメック
型式		SR-45
本体	振動数 (Hz{cpm})	0~60{0~3,600}
	起振力 (kN{t})	473.7{0~48.3}
	本体質量 (kg)	5,100
	ウェイト装着時質量 (kg)	6,500
油圧ユニット	エンジン出力(kW{PS})	定格223.6{304}
		最大235.4{320}
	規定圧力(MPa{kgf/cm²})	Max30.4{310}
	質量 (kg)	6,200
搬送質量	(kg)	13,800

KI

油圧式可変高周波型PVE

NETIS 登録番号 KT-190050-VE

油圧ユニット

※20VM-YTJは低騒音となります。

商品コード		FB2 01200	FB2 02000
メーカー		ディセコ	
型式		PVE12VM-YTJ	PVE20VM-YTJ
本体	振動数 (Hz{cpm})	38.3{2,300}	
	起振力 (kN{t})	0~700{71}	0~1,100{112}
	本体質量 (kg)	2,990	4,750
油圧ユニット	エンジン出力(kW{PS})	212{288}	363{494}
	規定圧力(MPa{kgf/cm²})	35{357}	
	寸法(L×W×H) (mm)	4,024×1,600×2,070	4,673×1,750×2,280
	質量 (kg)	5,580	7,800
搬送質量	(kg)	9,270	13,500

KI

FB2 01200

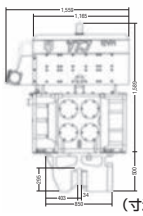

FB2 02000

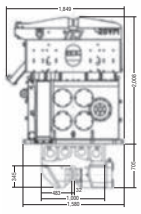

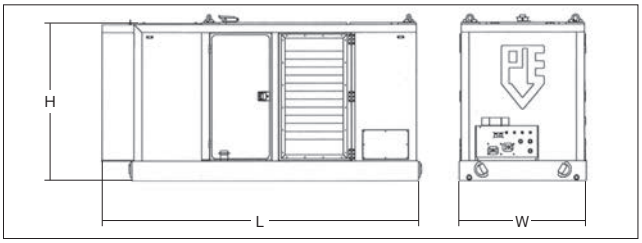

本カタログに記載されたものは、代表的機種であり、実際に納品されるものとは異なる場合がございます。詳しい仕様につきましては、最寄の営業所までご確認ください。

仕様等の詳細に関しましては、「基礎機械レンタルカタログ」に掲載しております。

ボーリングマシン　SIシリーズ

特教

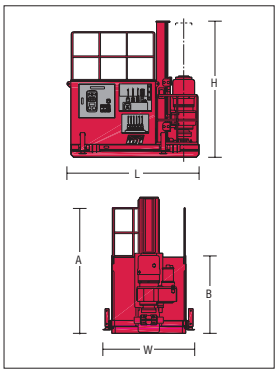

商品コード		F4A 00077	F4A 03000
メーカー		ワイビーエム	
型式		SI-15SⅡ	SI-40SⅣ-S
スピンドリル内径	(mm)	77	145
スピンドリル回転数(高速)/(低速)	(rpm)	0～50/0～14	0～60/0～30
スピンドリルトルク(高速)/(低速)(N·m{kg·m})		0.82{84}/2.94{300}	3.23{330}/6.47{660}
フィードストローク	(mm)	1,000	
フィードスピード	(m/min)	0～4	上昇0～4/下降0～5
スライドストローク	(mm)	300	
最大給圧力	(kN{kg})	27.4{2,800}	上昇50/下降34
モータ出力	(kW)	11	30
寸法 L×W×H	(mm)	1,800×1,600×2,315	2,350×1,848×2,500
寸法 A	(mm)	2,175	2,520
寸法 B	(mm)	1,175	1,520
質量	(kg)	1,650	3,040

KI

高圧グラウトポンプ　SGシリーズ

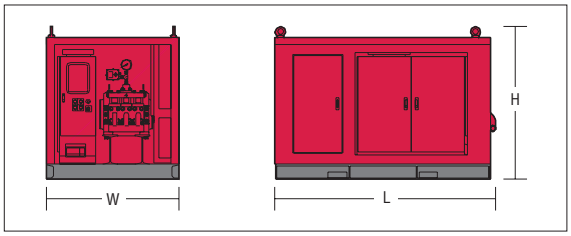

商品コード		F2F 02200		F2F 05500		F2F 07500	F2F 15000	F2F 22000
メーカー		ワイビーエム		トーメック				
型式		SG-30VⅡ		SG-75MkⅡ		SG-100	SG-200SV	SG-300SV
ポンプ	ストローク (mm)	100		40		50	100	150
ポンプ	プランジャー径 (mm)	100		60	50	40	60	67
ポンプ	最大吐出圧力 (MPa{kgf/cm²})	4.9{50}	2.5{25}	29.4{300}	39.2{400}	39.2{400}	39.2{400}	45.0{460}
ポンプ	理論吐出量 (L/min)	230	440	20～100	14～70	50～100	55～200	175～350
ポンプ	吸入口径 (mm)	75(2-1/2)オスカム		50(50A)				80(80A)
ポンプ	吐出口径 (mm)	50(2)メスネジ		20(20A)			25(25A)	40(40A)
原動機		22kW--4Pインバータ		55kW可変速モータ		75kW-4Pモータ	150kW-6Pモータ	220kW-4Pモータ
寸法(L×W×H)	(mm)	2,000×1,250×1,100		2,200×1,500×1,250			3,000×1,750×1,600	3,150×2,000×1,850
質量	(kg)	1,600		2,300		2,000	5,000	7,400

KI

ミキシングプラント

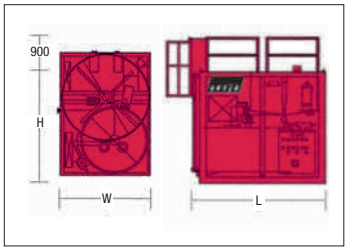

商品コード	F3A 05000	F3A 1500L	F3A 2000L
メーカー	トーメック	トーメック	
型式	TMP-500-M	TMP-1500APK(ロードセル計量型)	TMP-2000A
ミキサー容量	900L	1,500L	2,000L
	φ1,400×H660	φ1,500×H700	φ1,650×H1,000
アジテータ容量	1,290L	2,000L	3,700L
	φ1,650×H650	φ1,930×H800	φ2,000×H1,000
電気容量 (kW)	9	24.45	36.9
寸法(L×W×H) (mm)	1,800×1,600×1,830	2,900×2,000×2,450	4,900×2,300×2,400
質量 (kg)	1,200	3,100	4,700

KI

グラウトミキサー

商品コード		F2A 02500
型式		MVM5B
攪拌容量	(L)	200
出力	(kW)	2.2
周波数	(Hz)	50/60兼用
電圧	(V)	三相 200/220
翼回転数	(min⁻¹{rpm})	100/120
槽容量	(L)	250×2
槽径	(mm)	770
槽深さ	(mm)	550
吐出口径	(mm)	63
寸法 全長L	(mm)	1,640
寸法 全幅W	(mm)	930
寸法 全高H	(mm)	1,480
質量	(kg)	360

※仕様内に/がある場合は、左が50Hz、右が60Hzの値となります。

KI

※モルタルポンプ·流量計は、P208に掲載しております。

本カタログに記載されたものは、代表的機種であり、実際に納品されるものとは異なる場合がございます。詳しい仕様につきましては、最寄の営業所までご確認ください。

マッハバキューム

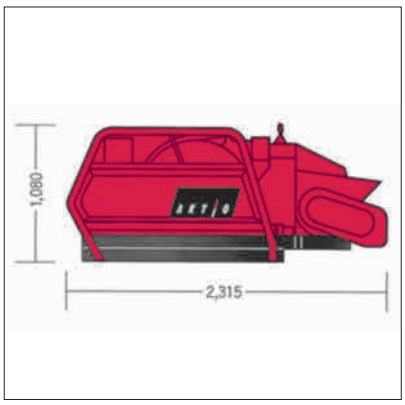

商品コード		F5A 07510 001
メーカー		新明和工業
型式		CM1000SMY
周波数 (Hz)		50専用/60専用
電圧 (V)		三相 200/220
吐出量 (m^3/h)		4·6·10(切替式)
最大圧送距離 (m)		水平250　垂直30
最大骨材寸法 (mm)		25
スランプ		12~21
出力	ホッパー (kW)	1.5
	本体 (kW)	7.5
ホッパー容量 (L)		140
質量 (kg)		620(ホッパー含む)

KI

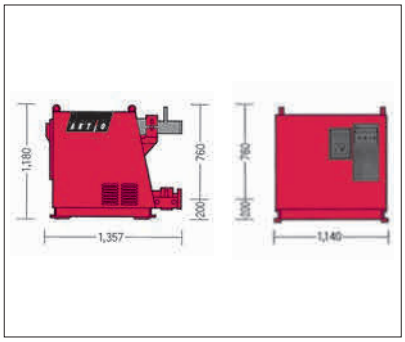

商品コード	F5A 15020 001	F5A 15020 003
メーカー	新明和工業	
型式	CM2000SY	VM-2000
周波数 (Hz)	50専用/60専用	
電圧 (V)	三相 200/220	
最大吐出量 (m^3/h)	12·20	20
最大圧送距離 (m)	水平150　垂直25	水平100　垂直15
最大骨材寸法 (mm)	25	
最大真空度 (Pa{mmHg})	97{740}	
出力 (kW)	15.0	7.5
質量 (kg)	700	

KI

本カタログに記載されたものは、代表的機種であり、実際に納品されるものとは異なる場合がございます。詳しい仕様につきましては、最寄の営業所までご確認ください。

【MEMO】